126073/991.0358.615

Swegon **CASA**® Classic PRE

Asennus-, käyttö- ja huolto-ohje
Anvisningar för montering, drift och underhåll
Anvisninger for montering, drift og vedlikehold

Swegon

Sisällys

Turvallisuusmääräykset 3
Asennusohje 4
Käyttöohje 5
Huolto-ohje 5
Tekniset tiedot 6

Innehåll

Säkerhetsföreskrifter 12
Monteringsanvisning..... 13
Bruksanvisning..... 14
Skötselanvisning 14
Tekniska data 15

Innhold

Sikkerhetsforskrifter 21
Monteringsanvisning..... 22
Bruksanvisning..... 23
Vedlikeholdsanvisning 23
Tekniske data 24

Oikeudet muutoksiin pidätetään.

Turvallisuusmääräykset

Lue nämä käyttö- ja asennusohjeet huolellisesti läpi, varsinkin turvallisuusmääräykset, ennen tuotteen asentamista ja käytön aloittamista. Säilytä käyttöohjeet myöhempää käyttöä varten tai annettavaksi edelleen henkilölle, jolle luovutat tuotteen. Katkaise virransyöttö tuotteeseen ennen minkäänlaisia puhdistus- tai hoitotoimenpiteitä.

Vain valtuutettu henkilöstö

Asennuksen, säädön ja käyttöönoton saa suorittaa vain valtuutettu henkilö ja ulostuloilma on johdettava pois asianomaisen viranomaisen antamien määräysten mukaisesti.

Vaaran välttämiseksi kiinteän asennuksen, pistokkeen vaihdon tai muun tyyppisen liitännän saa tehdä vain sähköalan ammattilainen.

Normit ja vaatimukset

Jotta laitteisto toimisi oikein, tulee noudattaa voimassa olevia asennusta, säätöä ja käyttöönottoa koskevia kansallisia normeja ja määräyksiä.

Osoitteessa www.swegonhomesolutions.fi löytyvässä asiakirjassa (Työkalut > Etsi PDF "Suunnitteluohje") esitetään sähkötehoa, melua, ilmavirtoja ja kanavistoa koskevat vaatimukset.

Ulostuloilmaa ei saa johtaa savuhormeihin, joita käytetään savukaasujen poistamiseen esim. kaasukamiinoista tai takoista, puu- tai öljypannuista jne.

Lieden ja tuotteen välisen etäisyyden on oltava vähintään 40 cm. Kaasulieden osalta etäisyys kasvatetaan 65 cm:ksi. Liesikuvun valmistajan suosittelema korkeampi asennuskorkeus on kuitenkin otettava huomioon.

Riittävästä ilmankierrosta on huolehdittava, jos tuotetta käytetään tilassa, jossa samaan aikaan käytetään muuta kuin sähköenergiaa tarvitsevia laitteita. Tällaisia ovat kaasuhella, kaasukamiina/takka, puu-/öljypannut jne

Mittaukset ja sähkötyöt

Jos sähköverkossa tehdään jännitekokeita, eristysvastusmittauksia tai muita toimenpiteitä, jotka voivat aiheuttaa herkkien elektronisten laitteiden vioittumisen, laite täytyy irrottaa sähköverkosta.

Vikavirtasuojakytkin

Vikavirtasuojakytkin ei välttämättä toimi oikein laitteen yhteydessä, koska siinä käytettävät säätö- ja ohjauslaitteet voivat aiheuttaa vuotovirtaa. Sähköasennuksissa tulee noudattaa voimassa olevia määräyksiä.

Koneen avaaminen

Koneen sisällä ei ole osia, joita käyttäjä voisi huoltaa tai korjata itse. Huollot ja korjaukset tulee jättää huoltomiehen tehtäväksi. Laitteen käyttöä ei tule jatkaa ennen kuin vian aiheuttaja on selvitetty ja huoltomies on huoltanut koneen.

Huoltotoimenpiteet

Käyttäjän toimesta tehtävät huoltotoimenpiteet rajoittuvat laitteen pintojen ja rasvasuodattimien puhdistukseen. Myös laitteen valaisimen voi tarvittaessa vaihtaa itse.

Käyttö

Tuotetta saavat käyttää 8 vuotta täyttäneet ja sitä vanhemmat lapset sekä henkilöt, joilla on rajoittunut henkinen tai fyysinen toimintakyky, heikentynyt tuntoaisti tai puutteellinen kokemus tai tietämys, jos heille kerrotaan, kuinka tuotetta on tarkoitus käyttää.

Lapset eivät saa leikkiä tuotteella. Lapset eivät saa puhdistaa tai huoltaa tuotettaa ilman valvontaa.

Ruokien liekittäminen tuotteen alla on kielletty.

Tuotteen käsiksi päästävät pinnat voivat kuumentua ruuanlaiton yhteydessä.

Tulipalon riski kasvaa, jos puhdistusta ei tehdä suositellun aikataulun mukaisesti.

Asennusohje

Säätö

Ellei keittiössä ole erillistä venttiiliä perusilmavirralle, läppään tulee asentaa perusilmavaihdon säätöluukku. Katso säätöä varten perusilmavirtakäyrästö. Liesikuvusta ei suositella otettavaksi perusilmanvaihtoa jos se ohittaa LTO:n.

Poistoilman ulosjohtamisessa on noudatettava viranomaisten määräyksiä. Liesituuletinta ei saa liittää sellaiseen savuhormiin, jota käytetään myös muiden savukaasujen poistoon (esim. puu/öljylämmitin, kaasu/öljykamina jne.)

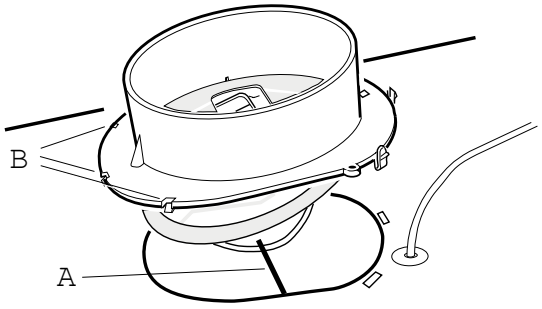

Läpällisen asennuskauluksen asennus

Asennuksessa tarvittavat osat toimitetaan liesikuvun mukana. Läppäakseli (A) sijoitetaan silmukkaan läppäkannen alle. Tarkista, että muoviosat (B) tulevat peltireunan alle. Kaulus lukittuu paikalleen.

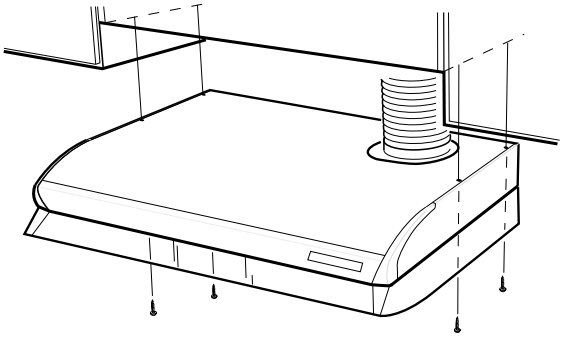

Liesikuvun asennus

Liesikupu voidaan sijoittaa kaappirivistön alle tai upottaa siihen. Lieden ja kuvun välisen etäisyyden tulee olla vähintään 40 cm. Kaasuliedestä etäisyyden tulee olla vähintään 65 cm.
Vaihtoehtoisesti kupu voidaan asentaa myös kannattimien avulla, jotka ovat toimituksen mukana.

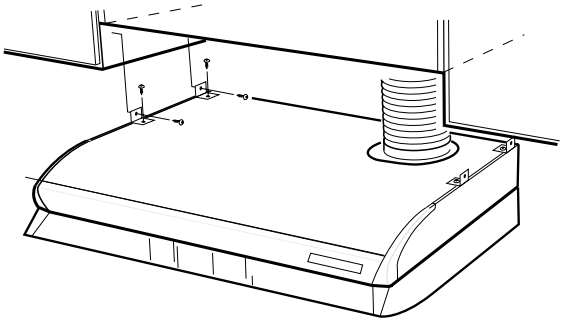

Oikeudet muutoksiin pidätetään.

Käyttöohje

Asuntokohtaisessa ilmanvaihtojärjestelmässä liesikupu säätää ilmanvaihtokoneen käyntinopeutta.

Lesikupua käytetään ruuanlaiton yhteydessä tarpeenmukaisella nopeudella.

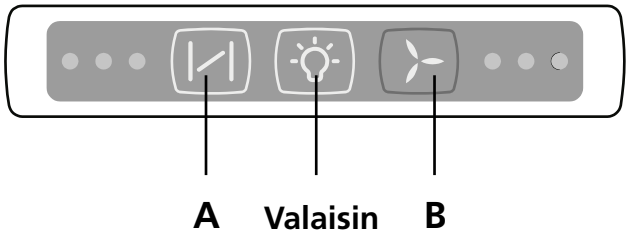

Liesikuvun läpän ohjaus painikkeella (A).

Ruoanlaiton yhteydessä läppä avataan. Läppä sulkeutuu automaattisesti max. 120 min jälkeen tai kun se suljetaan painikkeella (A).

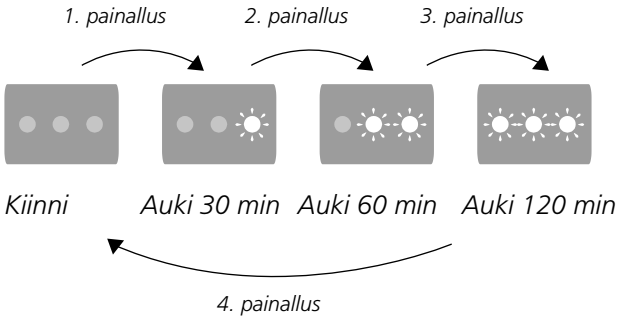

Ilmanvaihtokoneen käyntinopeuden muuttaminen painikkeella (B):

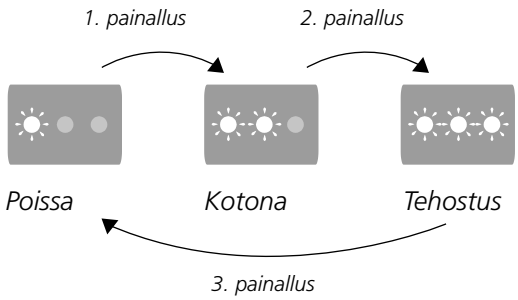

Tehostus on käynnissä 60 min kerrallaan. Sen jälkeen käyntinopeus palautuu normaalinopeudelle.

Jos liesituulettimen kanssa käytetään yhtä aikaa jotakin muuta kuin sähköenergiaa käyttävää laitetta kuten takkaa, kaminaa, kaasuliettä, puu/öljylämmitintä tms. on riittävän korvausilman tuonnista huonetilaan huolehdittava.

Liesikuvun alla ei saa liekittää ruokaa.

Huolto-ohje

Hoito

Puhdista liesikuvun pinnat kostealla pyyhkeellä ja miedolla astianpesuaineella. Älä käytä puhdistukseen hankausaineita tai liuottimia. Puhdista suodatin normaalissa käytössä noin kaksi kertaa kuukaudessa.

- Irrota suodatin
- Irrota suodattimen osat toisistaan
- Pese rasvasuodatin astianpesukoneessa tai käsin lämpimässä pesuvedessä.
- Liesikupu tulee puhdistaa sisäpuolelta muutaman kerran vuodessa. Puhdista liesikuvun sisäpuoli kostealla pyyhkeellä ja miedolla astianpesuaineella.
- Puhdistuksen lopuksi aseta suodattimen osat paikoilleen niin, että ne lukkiutuvat.

Huolehdi liesikuvun säännöllisestä puhdistuksesta. Mikäli siitä ei huolehdita, saattaa sinne kerääntynyt rasva aiheuttaa palovaaran.

Loisteputken vaihto

Irrota loisteputken lasi työntämällä lukitusnastoja etuosaan päin. Tällöin loisteputki on helposti vaihdettavissa. (loisteputken kanta 2G7).

Mikäli laite ei toimi

Tarkista, että sulake on ehjä. Kokeile valaisinta ja tarvittaessa vaihda se. Mikäli läpän ohjaus tai puhallinnopeuksien vaihtaminen ei toimi, ota yhteys huoltoon.

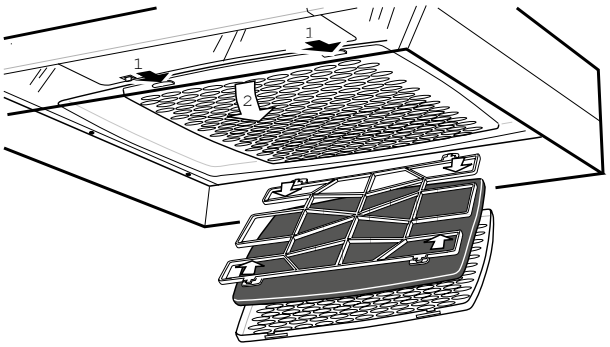

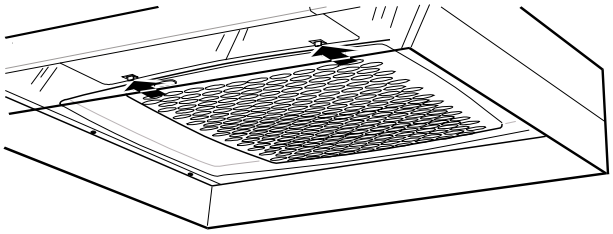

Tekniset tiedot

Leveys:	50 ja 60 cm
Sähköliitäntä:	230 V~maadoitettu pistotulppa
Valaistus:	Loisteputki 11 W, 2G7-kanta

Mitat

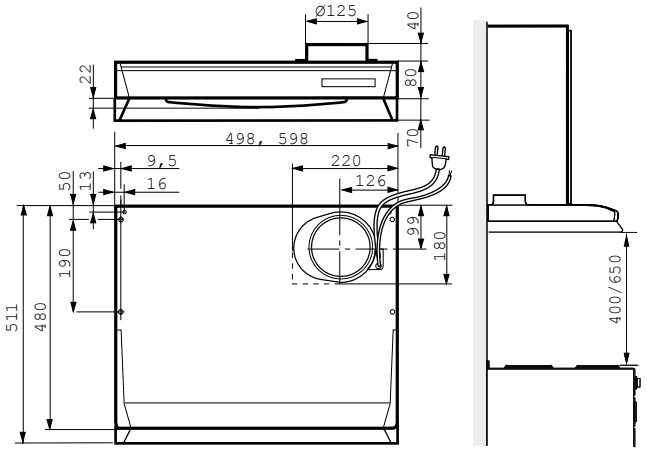

Ilmavirtojen säätö

Huom!

Toimitettaessa perusilmavirran aukko on kiinni (kuva 1).

Kuva 1

Jos halutaan käyttää perusilmavirtaa liesikuvusta, läppään asennetaan säätöosa (kuva 2). Perusilmavirta säädetään halutuksi säätöosan avulla (perusilmavirran käyrä s.6)

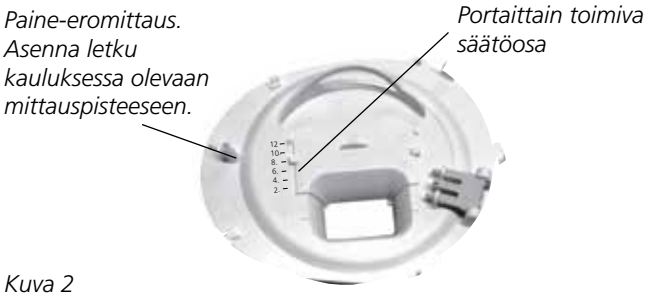

Kuva 2

Tehostus = läppä täysin auki (kuva 3).

Kuva 3

Jos ilmavirta on liian suuri tehostuksen yhteydessä, käytetään tehostetun ilmavirran säätöosaa (kuva 4). Säätöosan avulla voidaan pienentää ilmavirtaa tehostuksen yhteydessä. Tehostettua ilmavirtaa voidaan säätää leikkaamalla säätöosan aukkoa suuremaksi (tehostetun ilmavirran käyrä s.6).

Kuva 4

Oikeudet muutoksiin pidätetään.

Classic PRE -liesikuvun säätökäyrät

Liesikuvun perusilmavirran säätö

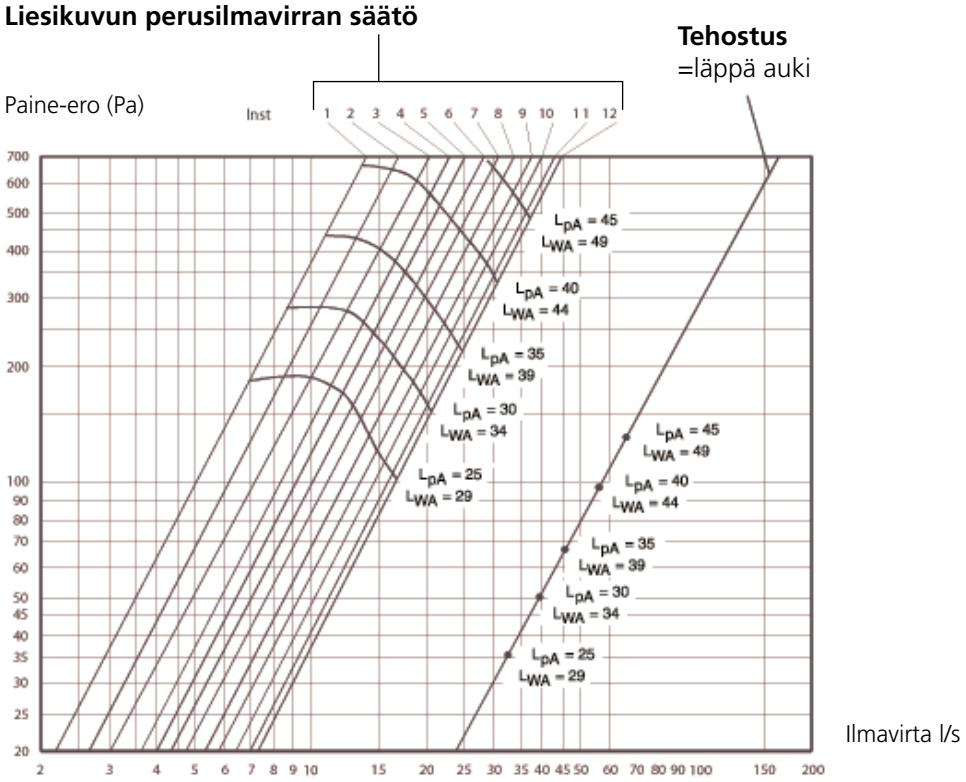

L_{pA} = A-painotettu äänenpainotaso (10m² absorptio) **L_{WA}** = A-painotettu äänitehotaso (1pW)

Tehostusilmanvaihto säätöosalla

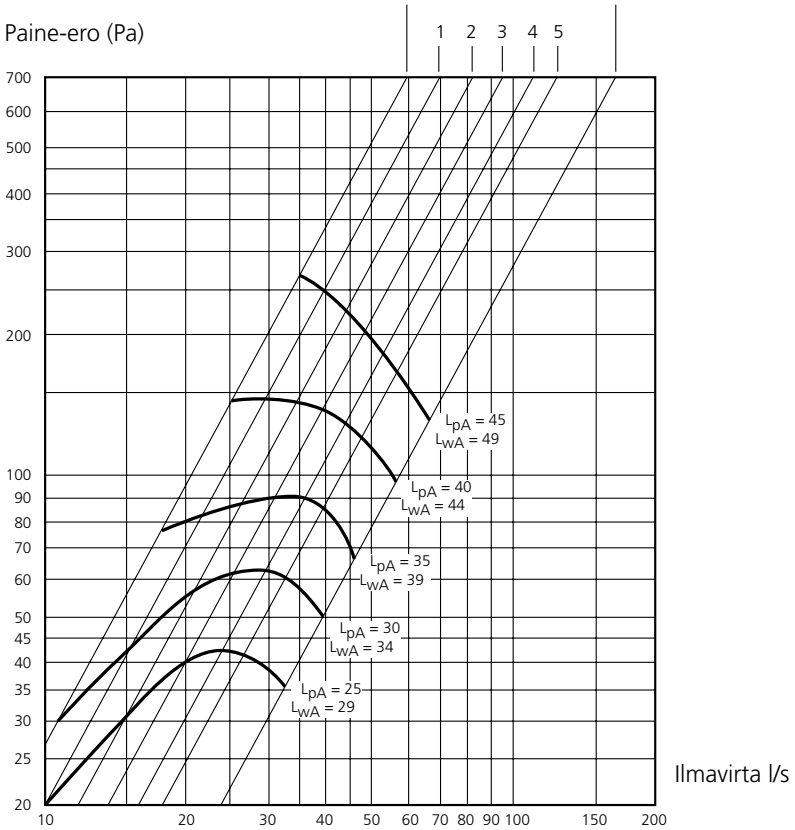

L_{pA} = A-painotettu äänenpainotaso (10m² absorptio) **L_{WA}** = A-painotettu äänitehotaso (1pW)

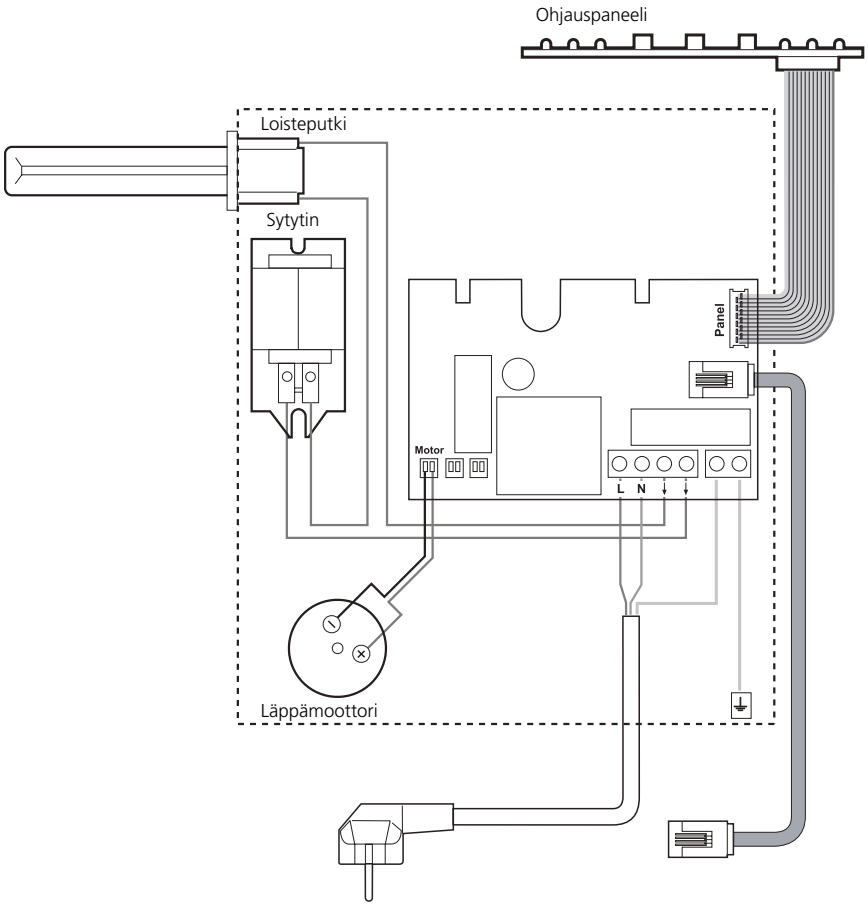

Esimerkkikytkentä

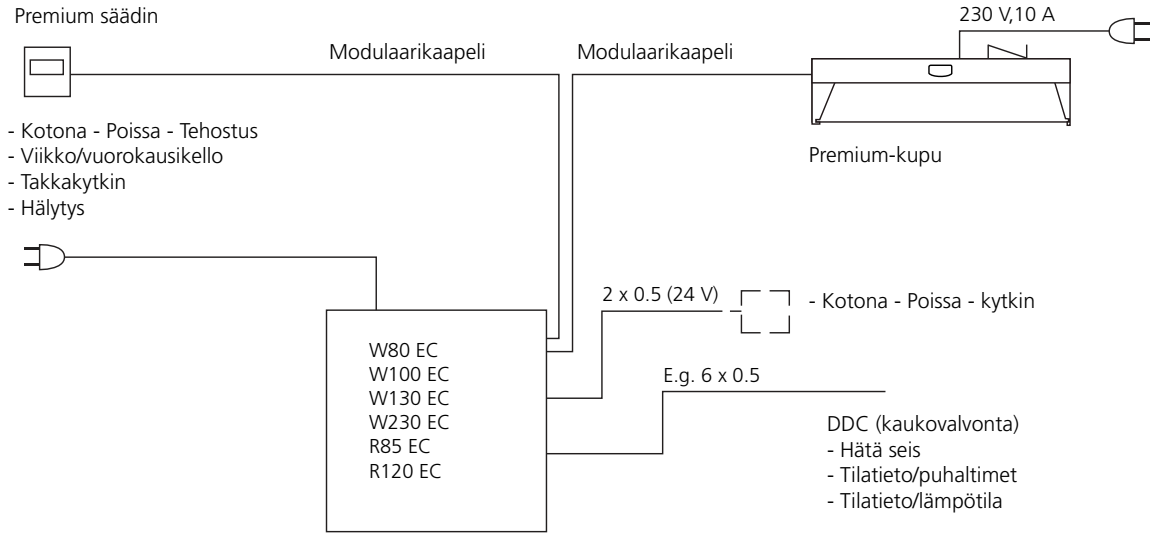

Sähkökytkennän saa suorittaa vain valtuutettu sähköasentaja.

Oikeudet muutoksiin pidätetään.

Premium-liesikuvun muita käyttömahdollisuuksia

Premium-liesikuvun läpän ohjaus erillisellä katkaisimella.

° Läppä pysyy auki kytkimen koskettimen ollessa kiinni ja ohittaa kuvun näppäimet. Kaikki läpän ohjausta ilmaisevat led-valot palavat kuvun näyttöpaneelissa.

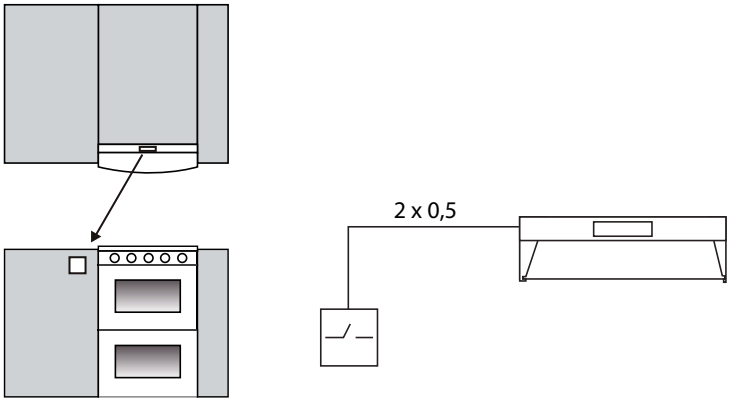

Mahdollisuus läpän ulkoiseen ohjaukseen. palvelutalo-konsepti.

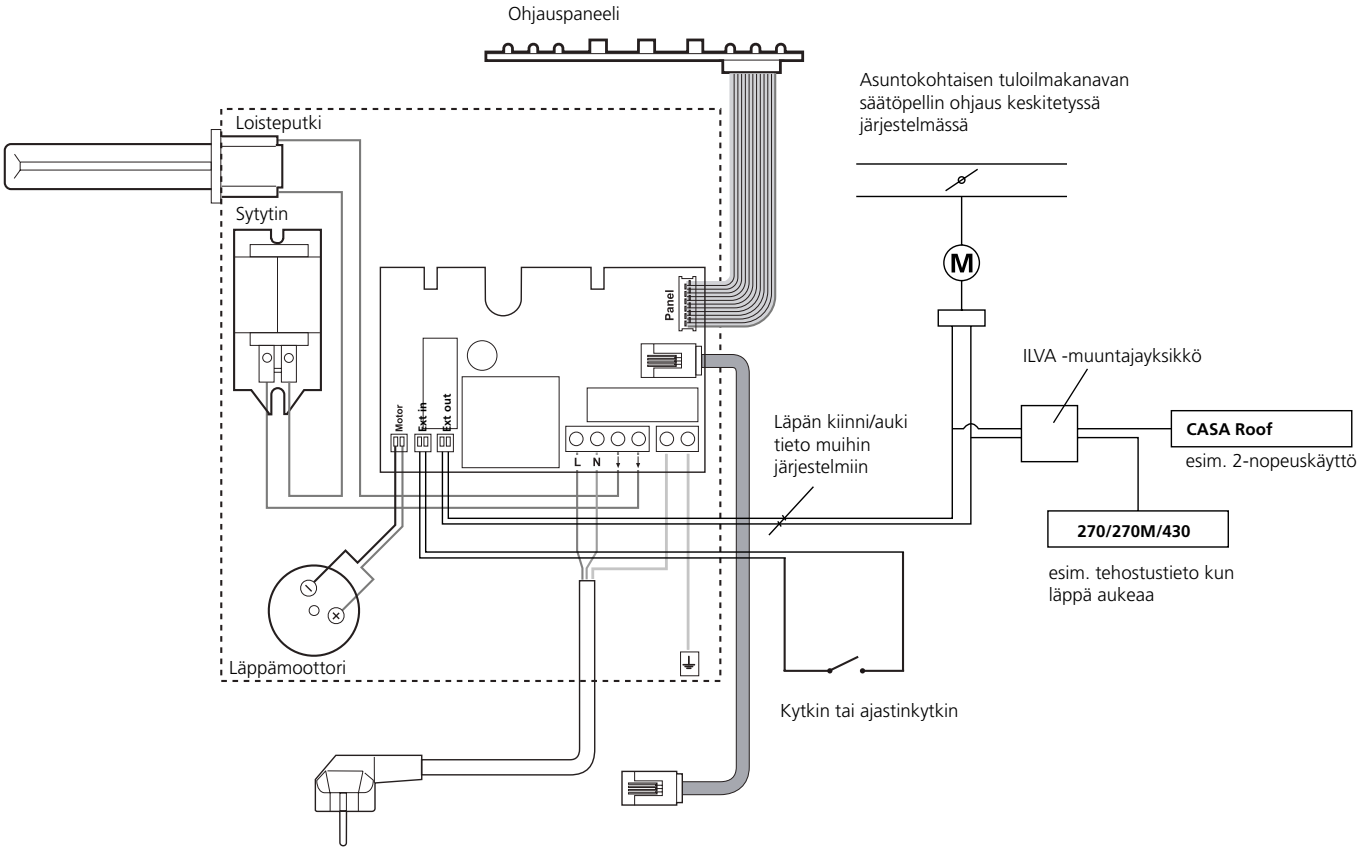

Sähkökytkennän saa suorittaa vain valtuutettu sähköasentaja.

Premium-liesikuvun muita ohjausmahdollisuuksia

Liesikupua voidaan käyttää pelkästään läpän kiinni/auki -toiminnolla ilman puhallinnopeuksien valintatoimintoa esim. yhteispoistojärjestelmässä.

Puhallinnopeuksien poisto

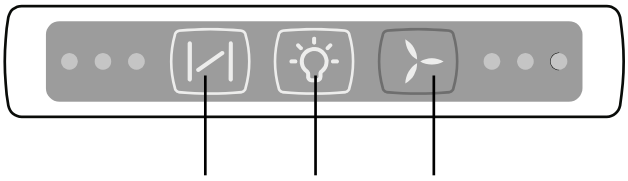

A Valaisin B

Paina läpänohjaus painiketta (A) ja käyntinopeuden painiketta (B) samanaikaisesti 5 sekuntia.

Kun puhallinnopeuksien poisto on onnistunut "poissa" -nopeuden led vilkkuu noin 3 sekunnin ajan.

Jos puhallinnopeuksien ohjaus halutaan saada takaisin, painetaan läpänohjauksen ja käyntinopeuden painikkeita samanaikaisesti 5 sekunnin ajan. Puhallinnopeuksien käyttöönotosta ilmaisee "Tehostusnopeuden" led vilkkumalla noin 3 sekunnin ajan.

Oikeudet muutoksiin pidätetään.

Takuuehdot

TAKUUNANTAJA

Swegon ILTO Oy

Asessorinkatu 10, 20780 KAARINA.

TAKUUAIKA

Tuotteelle myönnetään kahden (2) vuoden takuu ostopäivästä alkaen.

TAKUUN SISÄLTÖ

Takuuseen sisältyvät takuuaikana valmistajalle ilmoitettujen, takuunantajan tai takuunantajan valtuuttaman toteamat rakenne-, valmistus- ja raaka-aineviat sekä tällaisten vikojen itse tuotteelle aiheuttamat viat. Mainitut viat korjataan saattamalla tuote toimintakuntoon.

TAKUUVASTUUN YLEISET RAJOITUKSET

Takuunantajan vastuu on rajoitettu näiden takuuehtojen mukaisesti eikä takuu siten kata esine- tai henkilövahinkoja. Näihin takuuehtoihin sisältymättömät suulliset lupaukset eivät sido takuunantajaa.

TAKUUVASTUUN RAJOITUKSET

Tämä takuu on annettu edellyttäen, että tuotetta käytetään normaalissa käytössä tai niihin verrattavissa olosuhteissa siihen tarkoitettuun käyttöön noudattaen käyttöohjeita huolellisesti.

Takuuseen eivät sisälly viat, jotka ovat aiheutuneet:

- tuotteen kuljetuksesta
- tuotteen käyttäjän huolimattomuudesta tai tuotteen ylikuormituksesta
- asennusohjeiden, käyttöohjeiden, huollon tai hoidon laiminlyönnistä
- virheellisestä tuotteen asennuksesta tai sijoituksesta käyttöpaikalle
- takuuantajasta riippumattomista olosuhteista kuten ylisuurista jännitevaihteluista, ukkosesta ja tulipalosta tai muista vahinkotapauksista
- muiden kuin takuuantajan valtuuttamien suorittamista korjauksista, huolloista tai rakennemuutoksista
- takuuseen ei sisälly myöskään tuotteen toiminnan kannalta merkityksettömien vikojen kuten pintanaarmujen korjaaminen.
- Osat, joiden rikkoutumisvaara käsittelyn tai luonnollisen kulumisen vuoksi on normaalia suurempi, kuten lamput, lasi-, posliini-, paperi- ja muoviosat sekä sulakkeet, eivät kuulu takuuseen.
- Takuuseen eivät sisälly tuotteen normaalit käyttöohjeessa esitetyt säädöt, käytön opastus, hoito, huolto ja puhdistustoimenpiteet eikä sellaiset tehtävät, jotka aiheutuvat varo- tai asennusmääräysten laiminlyönneistä tai näiden selvittelyistä.

TAKUUAIKAISET VELOITUKSET

Valtuutettu huolto ei veloita asiakkaalta takuuna korjatuista tai vaihdetuista osista, korjaustyöstä, tuotteen korjaamisesta johtuvista tarpeellisista kuljetuksista ja matkakustannuksista.

Tällöin kuitenkin edellytetään, että:

- vialliset osat luovutetaan valtuutetulle huoltajalle
- korjaukseen ryhdytään ja työ suoritetaan normaalina työaikana. Kiireellisemmin tai muuna kuin normaali työaikana suoritetuista korjauksista on valtuutettu huoltaja oikeutettu veloittamaan lisäkustannuksia. Mahdolliset terveydellistä vaaraa ja huomattavaa taloudellista vahinkoa aiheuttavat viat korjataan kuitenkin välittömästi ilman lisäveloituksia.
- tuotteen korjaamiseksi tai viallisen osan vaihtamiseksi voidaan käyttää huoltoautoa tai tavanomaisen aikataulun mukaan liikennöivää yleistä kulkuneuvoa (yleiseksi kulkuneuvoksi ei kuitenkaan katsota vesi-, ilma-, eikä lumikulkuneuvoa).
- kiinteästi käyttöpaikalle asennetun tuotteen irrottamis- ja asennuskustannukset eivät ole tavanomaisista poikkeavia.

TOIMENPITEET VIAN ILMETESSÄ

Vian ilmetessä takuuaikana on asiakkaan tästä viipymättä ilmoitettava valmistajalle tai valtuutetulle huollolle. Tällöin on ilmoitettava mistä tuotteesta (tuotemalli, tyyppimerkintä takuukortista tai arvokilvestä, sarjanumero) on kyse, vian laatu mahdollisimman tarkasti sekä olosuhteet, joissa vika on syntynyt. Laitteen vian ympäristöön aiheuttamien lisävaurioiden syntyminen on heti pysäytettävä. Takuun edellytyksenä on valmistajan tai valmistajan edustajan pääseminen toteamaan vauriot ennen korjauksia, joita valmistajalta takuuna vaaditaan. Takuukorjauksen edellytys on myös, että asiakas pystyy luotettavasti osoittamaan takuun olevan voimassa (= ostokuitti). Takuuajan päättymisen jälkeen ei vetoaminen takuuaikaiseen ilmoitukseen ole pätevä, ellei sitä ole tehty kirjallisesti.

EKOLOGISEN SUUNNITTELUN DIREKTIIVI
Tuote täyttää ekologisen suunnittelun direktiivin 66/2014 vaatimukset ja on testattu sen mukaisesti.

Säkerhetsföreskrifter

Läs noga igenom denna bruks- och monteringsanvisning, i synnerhet säkerhetsföreskrifterna, innan du installerar och börjar använda produkten. Spara bruksanvisningen för senare användning eller till den som eventuellt övertar produkten efter dig. Gör produkten strömlös innan all form av rengöring och skötsel.

Endast behörig personal

Installation, inställning och drifttagning får endast utföras av behörig personal och avledning av utblåsningsluften skall utföras i enlighet med föreskrifter utfärdade av berörd myndighet.

För att undvika att fara uppstår ska fast installation, utbyte av sladdställ eller annan typ av anslutning utföras av behörig fackman.

Normer och krav

För att utrustningen ska fungera korrekt ska gällande nationella normer och bestämmelser avseende installation, inställning och drifttagning följas.

På adressen www.swegonhomesolutions.se finns ”Projekteringsanvisning för ventilation”, där kraven avseende elektrisk effekt, ljud, luftflöden och kanalsystem presenteras.

Utblåsningsluften får inte ledas in i rökkanal som används för avledning av rökgaser från t ex gas- eller braskaminer, ved- eller oljepannor etc.

Avståndet mellan spis och produkt måste vara minst 40 cm. Vid gasspis ökas avståndet till 65 cm. Om högre monteringshöjd rekommenderas av gasspisens tillverkare ska hänsyn tas till detta.

Tillräckligt med luft måste tillföras rummet när produkten används samtidigt med produkter som använder annan energi än elenergi, t ex gasspis, gas- eller braskaminer, ved- eller oljepannor etc.

Mätning och elarbeten

Om man utför spänningsprov, isolationsresistansmätningar eller andra åtgärder som kan orsaka att känslig elektronisk utrustning skadas, ska spiskåpan frånskiljas från elnätet.

Jordfelsbrytare

Det är inte säkert att en jordfelsbrytare fungerar felfritt i kombination med aggregatet, eftersom aggregatets regler- och styrutrustningar kan orsaka läckströmmar. Gällande bestämmelser ska följas när elinstallationen genomförs.

Öppning av enhet

Innanför enhet finns det inga delar som användaren kan underhålla själv. Service av dessa delar ska överlämnas till servicepersonal. Aggregatet får inte startas på nytt innan orsaken till felet har konstaterats och servicepersonal har gjort service på aggregatet.

Serviceåtgärder

De serviceåtgärder som användaren kan utföra själv begränsas till rengöring av spiskåpans ytor och fettfiltren. Vid behov kan lampan också utbyta själv.

användning

Produkten kan användas av barn från 8 år och personer med nedsatt mental, sensorisk eller fysisk förmåga, eller brist å erfarenhet och kunskap, om de informeras om hur produkten är avsedd att användas.

Barn skall inte leka med produkten. Rengöring och underhåll av produkten skall inte utföras av barn utan tillsyn.

Att flambera under produkten är inte tillåtet.

Åtkomliga delar av produkten kan bli heta i samband med matlagning.

Risken för brandspridning ökar om inte rengöring sker så ofta som anges.

Rätten till ändringar förbehålles.

Monteringsanvisning

Inställning

Om ingen separat ventilation för grundflöde finns i köket ska en justerlucka monteras i spjället. Vid injustering se diagram för injustering av grundflöde.

Frånluften från köket bör inte tas via spiskåpan, eftersom detta luftflöde passerar förbi värmeväxlaren.

Avledning av frånluft ska följa myndigheternas bestämmelser. Spiskåpan inte anslutas till en rökgaskanal, som också används för avlägsnande av andra rökgaser (t.ex. från ved-/oljebrännare, gas-/oljekamin osv.)

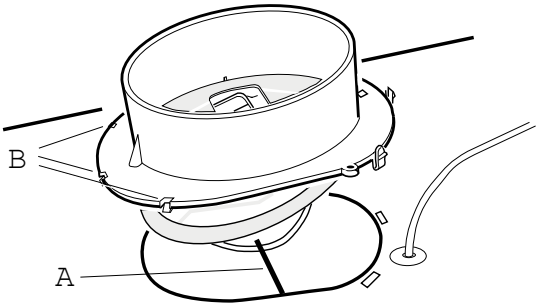

Montering av anslutningsstos med spjäll

Anslutningsstosen levereras tillsammans med spiskåpan. Spjällaxeln (A) placeras i öglan under spjällocket. Kontrollera att klackarna (B) kommer på plats under plåtkanten. Stosen snäpper fast.

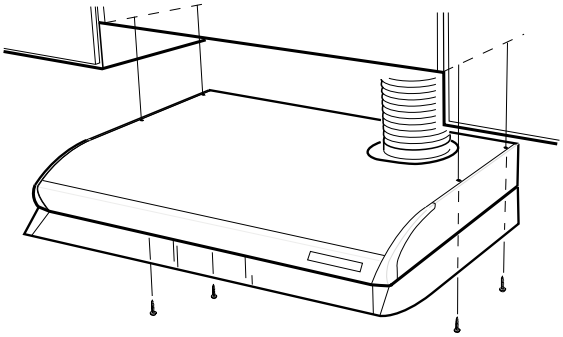

Spiskåpans montering

Avståndet mellan spis och kåpa måste vara minst 40 cm. Vid gasspis ökas avståndet till 65 cm. Om högre monteringshöjd rekommenderas av gasspisens tillverkare ska hänsyn tas till detta. Spiskåpan kan monteras under en skåprad eller fällas in i skåpraden.

Alternativt kan spiskåpan också monteras med hjälp av konsoler som medföljer leveransen.

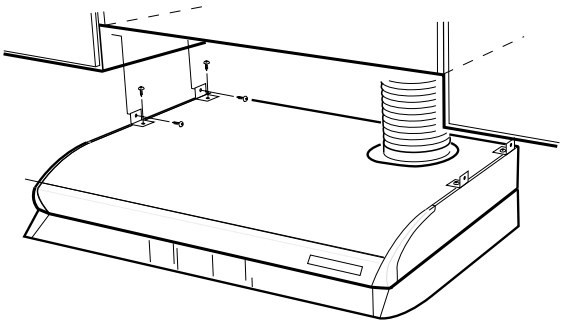

Användning

Spiskåpan används för att styra hastigheten på bostadens vetilationsaggregat.

Vid matlagning öppnas spjället och fläkten ställs in på önskad hastighet anpassad till typ av matlagning.

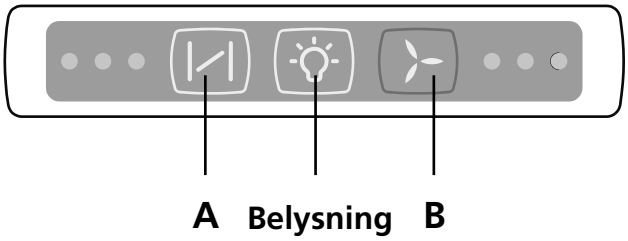

Styrning av spiskåpans spjäll med tryckknapp (A).

Spjället öppnas i samband med matlagning. Spjället stängs automatiskt efter max. 120 minuter eller när det stängs med tryckknapp (A).

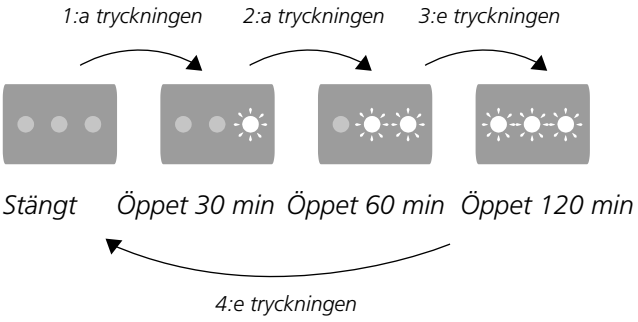

Ändring av ventilationsaggregatets drifthastighet med tryckknapp (B):

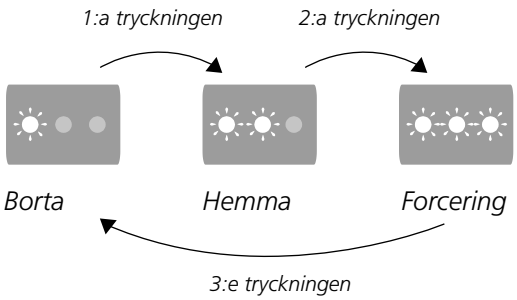

Forceringsfunktionen körs 60 min. åt gången. Därefter återgår drifthastigheten till normalhastighet.

Om spisfläkten används samtidigt som någon annan utrustning som inte drivs med elenergi, såsom en öppen spis, kamin, gashäll, ved-/oljebrännare e.d., måste man se till att tillräckligt med luft tillförs rummet.

⚠ Maträtter får inte flamberas under spiskåpan.

Underhållsanvisning

Skötsel

Rengör spiskåpans ytor med en fuktig trasa och milt diskmedel. Använd inga slipande rengöringsmedel eller lösningar för rengöringen. Rengör filtret vid i normal användning cirka två gånger per månad.

- Lossa filtret
- Lossa filterdelarna från varandra
- Diska fettfiltret i diskmaskin eller för hand i varmt vatten med diskmedel.
- Spiskåpan bör rengöras invändigt några gånger om året. Rengör spiskåpans insida med en fuktig trasa och milt diskmedel.
- Efter rengöringen, sätt tillbaka filterdelarna ¨på sina platser så att de låses fast.

Se till att spiskåpan rengörs regelbundet.
Om detta inte görs, kan fettet som samlas i filtret utgöra en brandrisk.

Byte av lysrör

Lossa glaset under lysröret genom att trycka låsklackarna mot den främre delen. Då blir lysröret lättillgängligt för byte (lysrörets sockel 2G7).

Om spiskåpan inte fungerar

Kontrollera att säkringen är hel. Prova lysröret, byt vid behov. Om styrningen av spjället eller fläkthastigheterna inte fungerar, kontakta serviceföretaget.

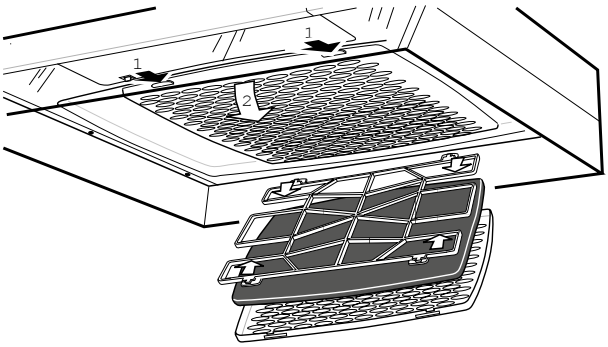

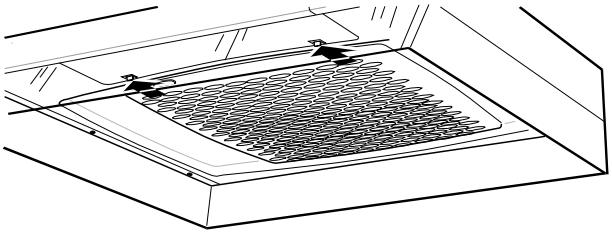

Tekniska data

Bredd:	50 eller 60 cm
Elanslutning:	230 V~ via jordad stickpropp
Belysning:	Lysrör 11 W, 2G7-sockel

Måttuppgifter

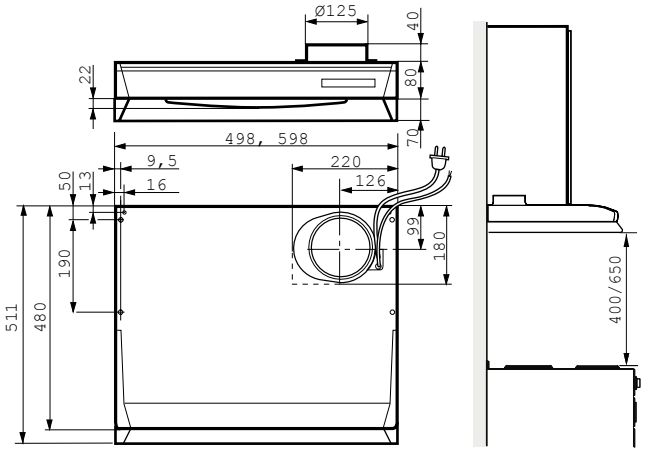

Inställning av luftflöden

Obs!

Spiskåpan levereras utan öppning för grundflöde (bild 1).

Öppningen för grundluftflöde stängd med tätslutande lock.

Bild 1

Om man vill använda grundluftflöde från spiskåpan, sätter man in den justerbara luckan (bild 2) i spjället. Justera luckan i önskat läge. Vid injustering se diagram för grundflöde sidan 14.

Mätuttag. Vid injustering mäts trycket vid mätuttaget, se sidan 14.

Justerbar lucka.

Bild 2

Forcering = spjället helt öppet (bild 3).

Bild 3

Om luftflödet är för stort vid forcering, används strypbricka för forcerat luftflöde (bild 4). Luftflödet vid forcering kan minskas med strypbrickan. Skär ut lämpligt antal ringar i strypbrickan, se diagram för forceringsflöde, sidan 14. Se till så att styrspåret på brickan hamnar i rätt läge när den sätts tillbaka.

Strypbricka för forcerat luftflöde

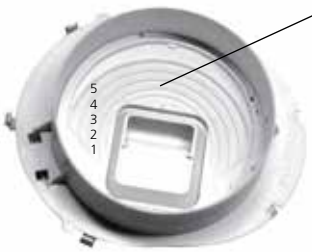

Bild 4

Injusteringsdiagram för spiskåpa Classic PRE

Inställning av spiskåpans grundluftflöde

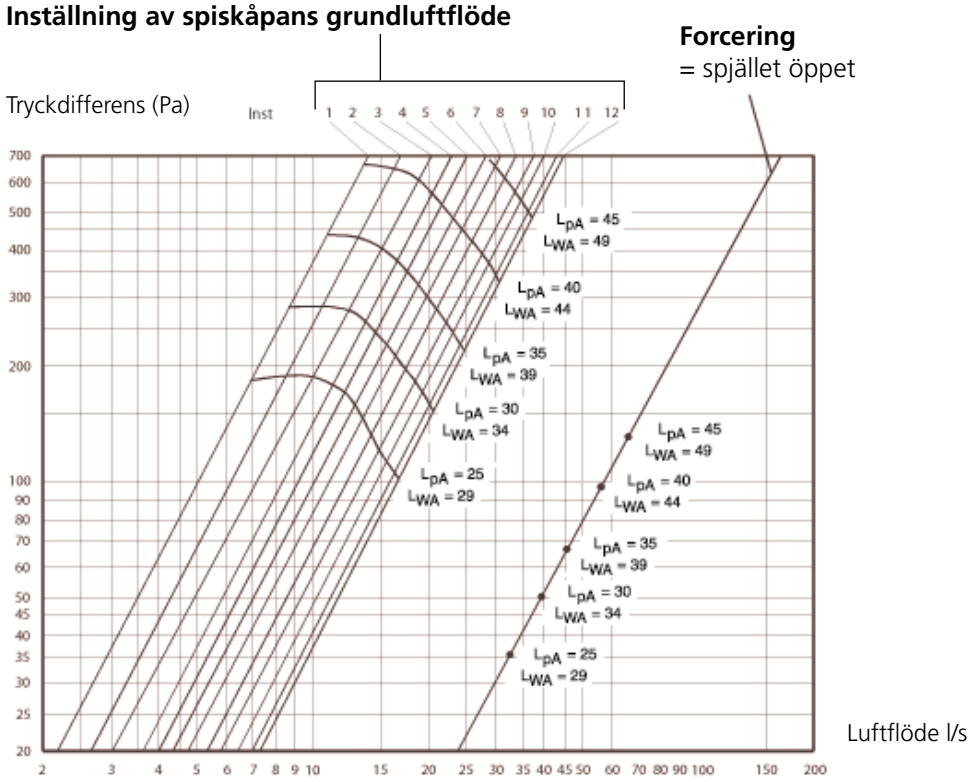

L_{pA} = A-viktad ljudtrycksnivå (10 m² absorption) **L_{WA}** = A-viktad ljudtrycksnivå (1 pW)

Forcerat luftflöde med justerbar lucka

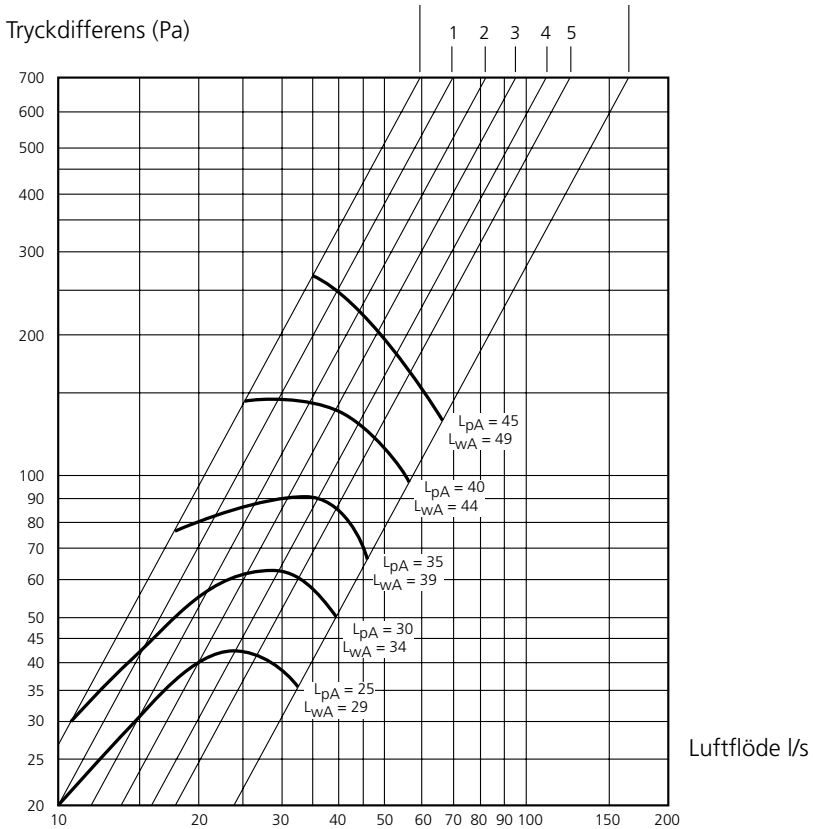

L_{pA} = A-viktad ljudtrycksnivå (10 m² absorption) **L_{WA}** = A-viktad ljudtrycksnivå (1 pW)

Rätten till ändringar förbehålles.

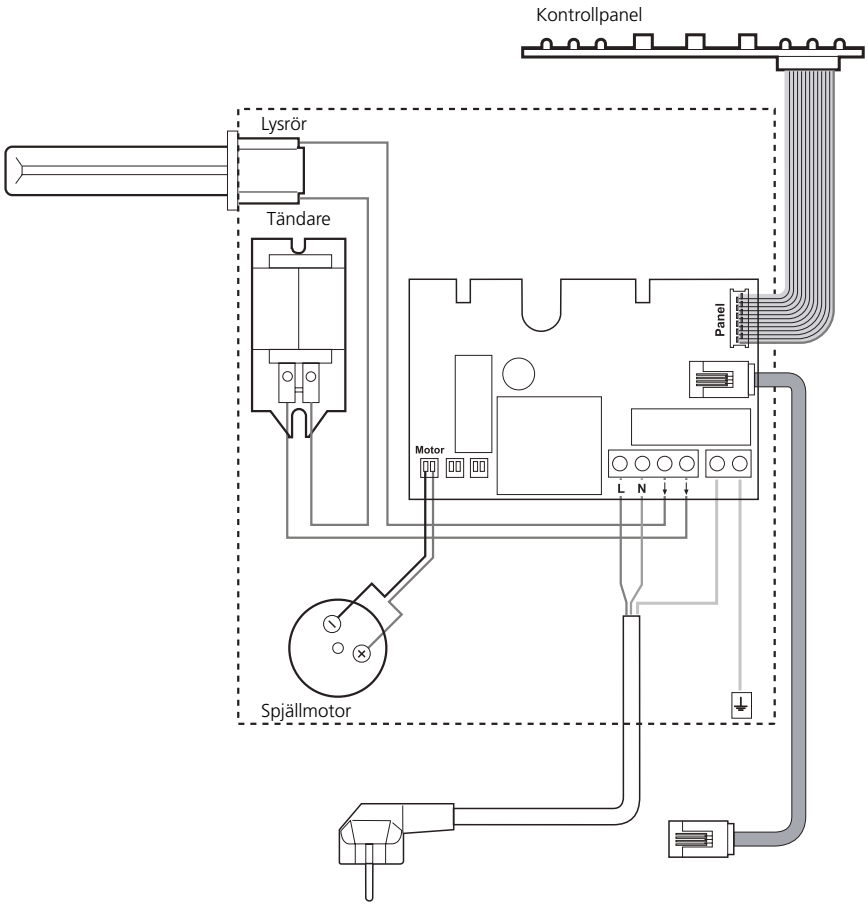

Exempelschema

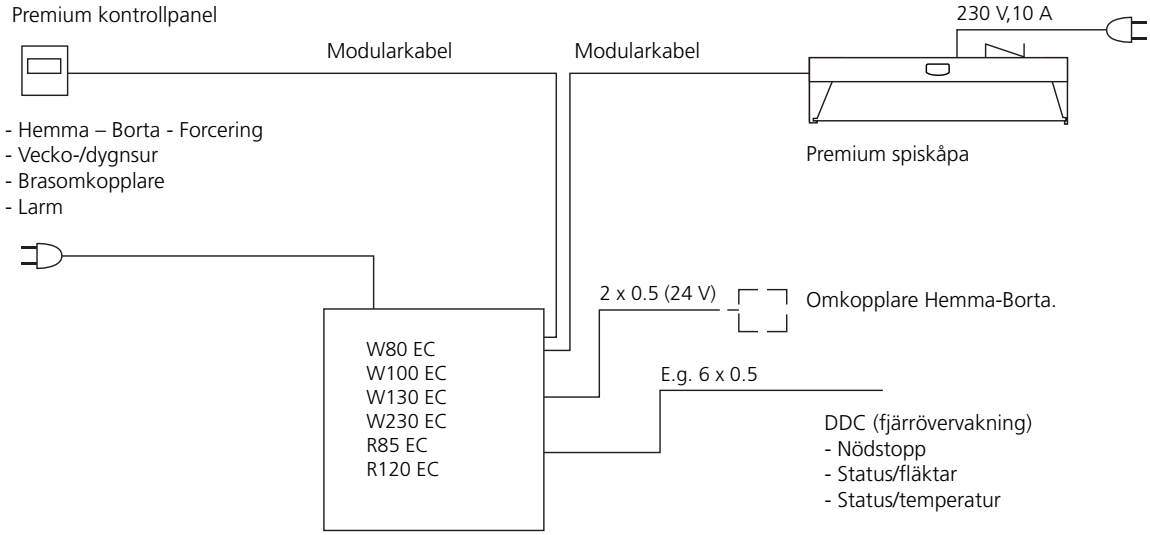

Elanslutningen får endast utföras av en behörig elinstallatör.

Andra användningsmöjligheter för Premium spiskåpor

Styrning av Premium-spiskåpans spjäll med separat tryckknapp.

° Spjället håller sig öppet när kontakten är insatt och spiskåpans knappar förbikopplas. Alla lysdioder på indikeringspanelen för indikering av spjällstyrning lyser.

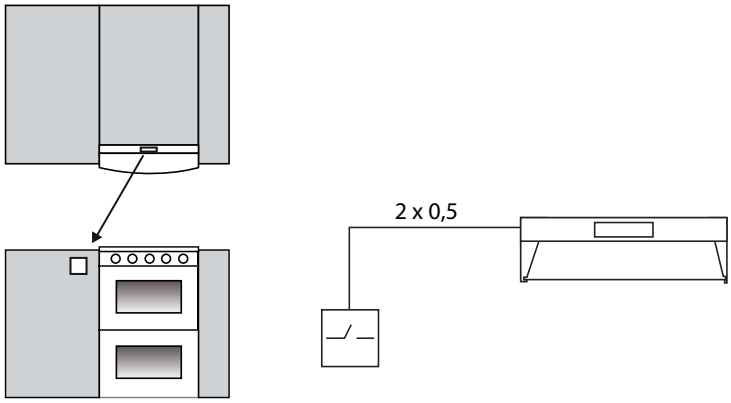

Möjlighet att styra spjället utifrån, servicehuskoncept.

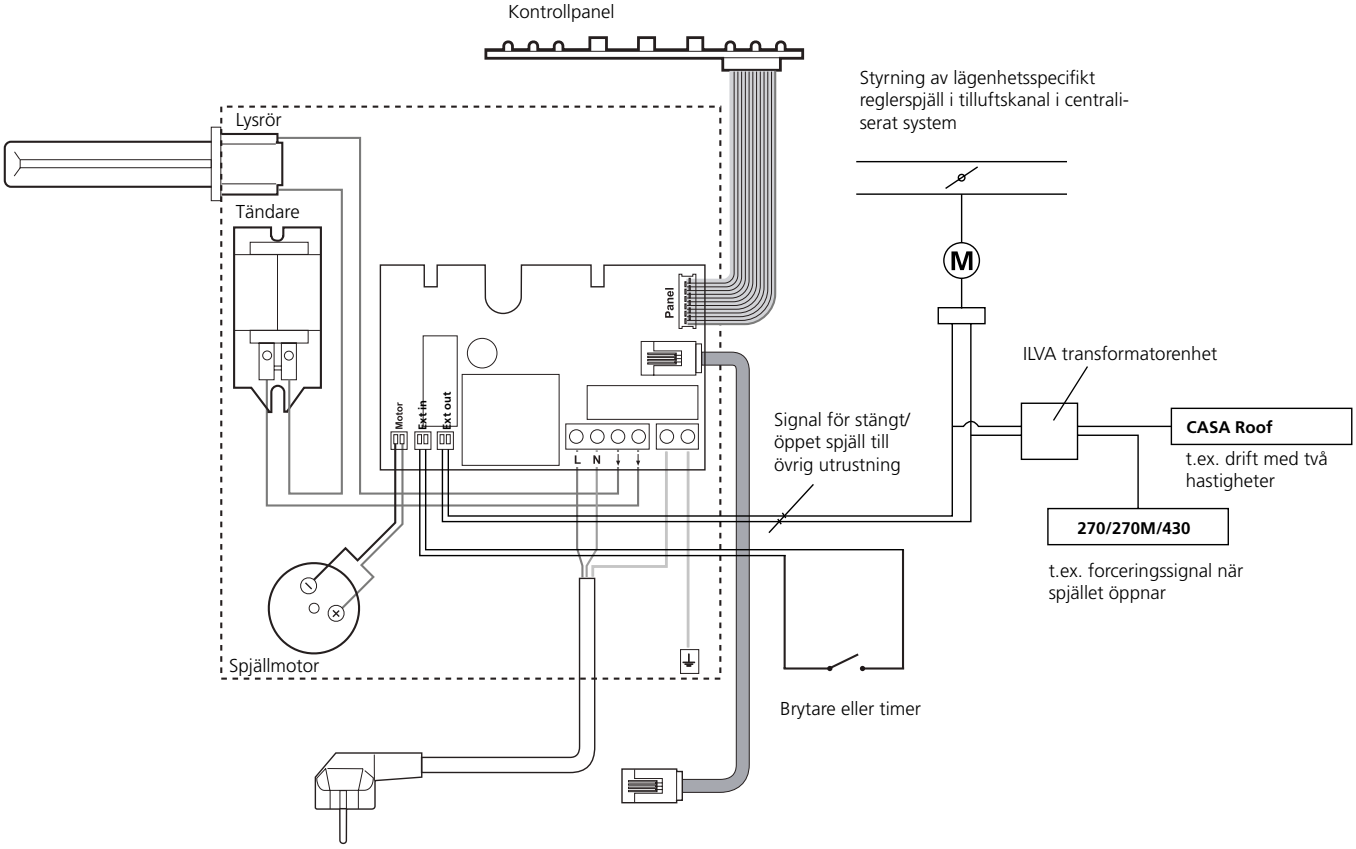

Elanslutningen får endast utföras av en behörig elinstallatör.

Rätten till ändringar förbehålles.

Andra styrmöjligheter för Premium spiskåpor

Spiskåpans stängnings-/öppningsfunktion kan användas utan att välja fläkthastigheter, t.ex. i centraliserade system.

Inaktivering av fläkthastigheter

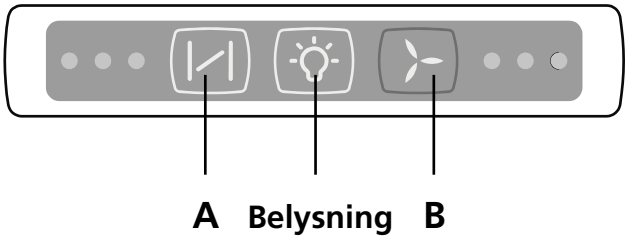

Tryck in knapparna för spjällstyrning (A) och drifthastighet (B) samtidigt under 5 sekunder.

När inaktiveringen av fläkthastigheterna har lyckats, blinkar lysdioden för Borta-hastighet under cirka 3 sekunder.

Om man vill aktivera styrningen av fläkthastigheterna på nytt, trycker man in knapparna för spjällstyrning och drifthastighet samtidigt under 5 sekunder. Att fläkthastigheterna har aktiverats indikeras av att lysdioden för Forcering-hastighet blinkar under cirka 3 sekunder.

Garantivillkor

GARANTIGIVARE

Swegon ILTO Oy

Asessorinkatu 10, 20780 S:t KARINS.

GARANTITID

Produkten har två (2) års garanti räknat från inköpsdagen.

GARANTINS OMFATTNING

Garantin omfattar under garantitiden uppkomna fel som anmälts till tillverkaren eller konstaterats av garantigivaren eller garantigivarens företrädare, och som avser konstruktions-, tillverknings- eller materialfel samt följdfel som uppkommit på själva produkten. De ovannämnda felen åtgärdas genom att produkten görs funktionsduglig.

ALLMÄNNA GARANTIBEGRÄNSNINGAR

Garantigivarens ansvar är begränsat enligt dessa garantivillkor och garantin täcker inte egendoms- eller personskador. Muntliga löften utöver detta garantiavtal är inte bindande för garantigivaren.

BEGRÄNSNINGAR I GARANTIANSVAR

Denna garanti ges under förutsättning att produkten används på normalt sätt eller under jämförbara omständigheter för avsett ändamål, och att anvisningarna för användning följts.

Garantin omfattar inte fel som orsakats av:

- transport av produkten
- vårdslös användning eller överbelastning av produkten
- underlåtenhet att följa anvisningar gällande installation, drift, underhåll och skötsel
- felaktig installation av produkten eller felaktig placering på platsen
- omständigheter som inte beror på garantigivaren, såsom för stora spänningsvariationer, åsknedslag och brand eller andra olycksfall
- reparationer, underhåll eller konstruktionsändringar som gjorts av icke auktoriserad part
- garantin omfattar inte heller ur funktionssynpunkt betydelselösa fel, t ex repor på ytan.
- Delar som genom hantering eller normalt slitage är utsatta för större felrisk än normalt, till exempel lampor, glas- , porslins- , pappers- och plastdelar samt säkringar, omfattas inte av garantin.
- Garantin omfattar inte inställningar, information om användning, skötsel, service eller rengöring som normalt beskrivs i anvisningarna för användning eller arbeten som orsakas av att användaren undanlåtit att beakta varnings- eller installationsanvisningar, eller utredning av sådant.

DEBITERINGAR UNDER GARANTITIDEN

Den auktoriserade servicepartnern debiterar inte kunden för reparationer, utbytta delar, reparationsarbeten, för reparationen nödvändiga transporter eller resekostnader som faller inom garantin.

Detta förutsätter dock att:

- de defekta delarna överlämnas till den auktoriserade servicepartnern
- att reparationen påbörjas och arbetet utförs under normal arbetstid. För brådskande reparationer, eller reparationer som utförs utanför normal arbetstid, har den auktoriserade servicepartnern rätt att debitera extra kostnader. Om felen kan utgöra risk för hälsa eller avsevärda ekonomiska skador repareras dock felen omedelbart utan extra debitering.
- att man för reparation av produkten eller utbyte av felaktiga delar kan använda servicebil eller allmänna trafikmedel som går enligt tidtabell (som allmänna trafikmedel betraktas inte båtar, flygplan eller snöfordon).
- att demonterings- och monteringskostnader för utrustning som är fast monterad på användningsplatsen inte kan anses vara onormala.

ÅTGÄRDER NÄR FEL UPPTÄCKS

När ett fel upptäcks ska kunden utan dröjsmål anmäla det till tillverkaren eller till auktoriserad servicepartner. Ange vilken produkt (produktmodell, typbeteckning i garantikortet eller på typskylten, serienummer) det gäller, felets typ så noggrant som möjligt, samt de omständigheter under vilket felet uppstått. Om det finns risk för att felet orsakar följdskador i miljön, ska det stoppas omedelbart. En förutsättning för att garantin ska gälla är att tillverkaren eller tillverkarens representant före reparation får tillfälle att besiktiga de fel som anges i garantianspråket. En förutsättning för garantireparation är också att kunden på ett tillfredställande sätt kan visa att garantin är giltig (= inköpskvitto). Efter att garantitiden gått ut är garantianspråk, som inte gjorts skriftligen före garantitidens utgång, inte giltiga.

EKODESIGNDIREKTIV
Produkten uppfyller och är testad i enlighet med ekodesigndirektiv 66/2014.

Sikkerhetsforskrifter

Les nøye gjennom denne bruksog monteringsveiledningen og spesielt sikkerhetsforskriftene før du installerer og begynner å bruke produktet. Lagre bruksveiledningen for senere bruk eller til den som eventuelt overtar produktet etter deg. Gjør produktet strømløst før all form for rengjøring og pleie.

Kun godkjent personell

Installasjon, innstilling og igangkjøring skal kun utføres av godkjent personell og avledning av utblåsningsluften må utføres i samsvar med gjeldende offentlige forskrifter.

For å unngå at det oppstår fare skal fast installasjon, utskifting av kabel eller annen type tilkobling utføres av en fagperson.

Normer og krav

For at utstyret skal fungere riktig, må gjeldende nasjonale normer og bestemmelser om installasjon, innstilling og igangkjøring følges.

På www.swegonhomesolutions.no finnes dokumentet "Prosjekteringsanvisning for ventilasjon", hvor kravene til elektrisk effekt, lyd, luftmengde og kanalsystem presenteres.

Utblåsningsluften kan ikke ledes inn i røykkanaler som blir brukt til å avlede røykgasser fra f.eks. gasskaminer, peiser, vedovner, oljekjeler, osv.

Det må være minst 40 cm mellom komfyren og produktet. Er det en gasskomfyr, må avstanden økes til 65 cm. Hvis produsenten av gasskomfyren anbefaler en høyere monteringshøyde, må du ta hensyn til dette.

Rommet må ha tilstrekkelig lufttilførsel når avtrekkshetten er i bruk samtidig med produkter som bruker annen energi enn strøm, f.eks. gasskomfyrer, gasskaminer, peiser, vedovner, oljekjeler osv.

Måling og elektriske arbeider

Ved utføring av spenningstester, isolasjonsresistansmålinger eller andre tiltak som kan føre til at følsomt elektronisk utstyr skades, skal kjøkkenhetten kobles fra strømnettet.

Jordfeilbryter

Det er ikke sikkert at en jordfeilbryter fungerer feilfritt i kombinasjon med aggregatet, fordi aggregatets regulerings- og styringsutstyr kan forårsake lekkasjestrømmer. Gjeldende bestemmelser skal følges når den elektriske installasjonen gjennomføres.

Åpning av enheten

Innenfor enheten er det ingen deler som brukeren kan vedlikeholde selv. Service på disse delene skal overlates til servicepersonale. Aggregatet må ikke startes på nytt før årsaken til feilen er fastslått, og servicepersonalet har utført service på det.

Servicetiltak

Servicetiltakene som brukeren selv kan utføre, begrenser seg til rengjøring av kjøkkenhettens overflater og fettfiltre.

Bruk

Produktet kan brukes av barn fra åtte år og personer med nedsatt mental, sensorisk eller fysisk evne eller som mangler erfaring og kunnskap hvis de informeres om hvordan produktet er tenkt å bli brukt.

Barn skal ikke leke med produktet. Rengjøring og vedlikehold av produktet skal ikke utføres av barn uten tilsyn.

Det er ikke tillatt å flambere under avtrekkshetten.

Lett tilgjengelige deler av produktet kan bli varme i forbindelse med matlagning.

Faren for brannspredning øker hvis ikke avtrekkshetten blir rengjort så ofte som angitt.

Monteringsanvisning

Innstilling

Hvis kjøkkenet ikke har separat avtrekksventil for grunnluftmengden, skal en innstillingsplate for grunnventilasjonen monteres på spjeldet. For innstilling se kurvene for grunnluftmengde.
Avtrekksluften fra kjøkkenet bør ikke tas via kjøkkenhetten, siden denne luften passerer forbi varmeveksleren.

Ved avledning av avtrekksluft skal myndighetenes bestemmelser følges. En kjøkkenvifte skal ikke kobles til en røykgasskanal som også brukes til utslipp av andre røykgasser (f.eks. fra ved-/oljebrenner eller gass-/oljekamin).

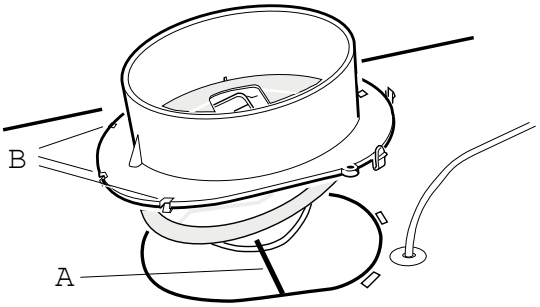

Montering av monteringskrage med spjeld

Delene som trengs til monteringen, leveres sammen med kjøkkenhetten. Spjeldakselen (A) plasseres i løkken under spjeldlokket. Kontroller at plastdelene (B) kommer på plass under platekanten. Kragen låses på plass.

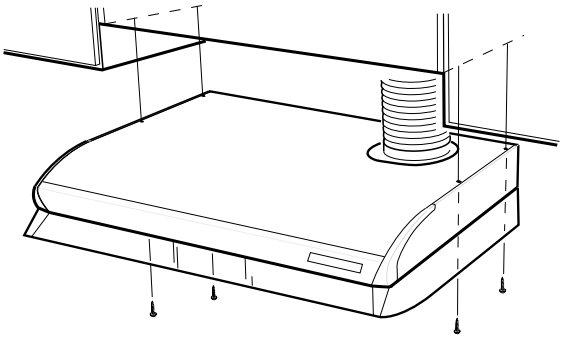

Montering av kjøkkenhetten

Kjøkkenhetten kan monteres under en skaprekke eller felles inn i skaprekken. Avstanden mellom komfyr og kjøkkenhette skal være minst 40 cm. Over en gasskomfyr skal avstanden være minst 65 cm.
Alternativt kan kjøkkenhetten også monteres ved hjelp av fester som følger med.

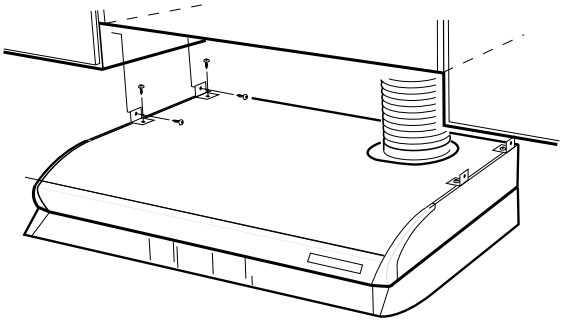

Bruk

I det boligspesifikke ventilasjonssystemet regulerer kjøkkenhetten ventilasjonsaggregatets driftshastighet.

Kjøkkenhetten benyttes i forbindelse med matlaging og kjøres med den hastigheten som situasjonen krever.

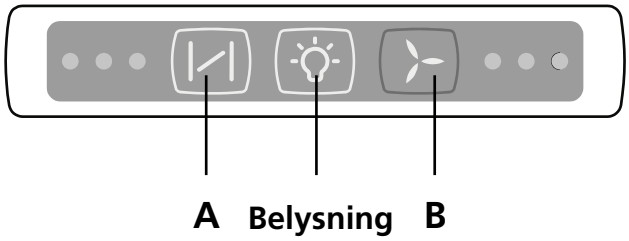

Styring av kjøkkenhettens spjeld med trykknapp (A).

Spjeldet åpnes i forbindelse med matlaging. Spjeldet lukkes automatisk etter maks. 120 minutter eller når det stenges med trykknapp (A).

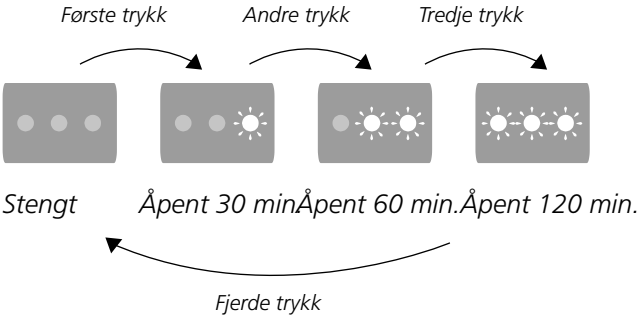

Endring av ventilasjonsaggregatets driftshastighet med trykknapp (B):

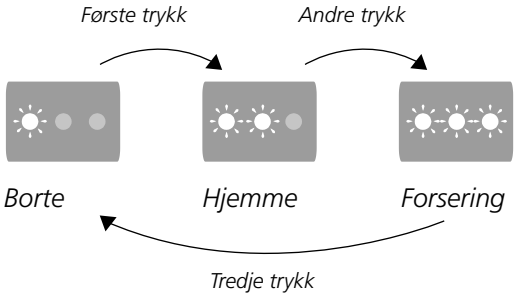

Forseringsfunksjonen kjøres i 60 min. om gangen. Deretter går driftshastigheten tilbake til normal hastighet.

Hvis kjøkkenviften brukes samtidig med annet utstyr som ikke er strømdrevet, for eksempel åpen peis, kamin, gasskomfyr eller ved-/oljebrenner, må det sørges for at boligen tilføres tilstrekkelig mengde erstatningsluft.

⚠ Matretter skal ikke flamberes under kjøkkenhetten.

Vedlikeholdsveiledning

Vedlikehold

Rengjør flatene på kjøkkenhetten med en fuktig klut og mildt oppvaskmiddel. Ikke bruk slipende rengjørings- eller løsemidler til rengjøringen. Rengjør et filter som er i normal bruk, cirka to ganger i måneden.

- Løsne filteret
- Ta filterdelene fra hverandre
- Vask fettfilteret i oppvaskmaskin eller for hånd i varmt vann med oppvaskmiddel.
- Kjøkkenhetten bør rengjøres innvendig noen ganger i året. Rengjør innsiden av kjøkkenhetten med en fuktig klut og mildt oppvaskmiddel.
- Etter rengjøringen settes filterdelene tilbake på plass slik at de låses fast.

Sørg for at kjøkkenhetten rengjøres regelmessig.
Hvis dette ikke gjøres, kan fettet som samler seg i filteret, utgjøre en brannfare.

Bytte av lysrør

Løsne glasset under lysrøret ved å trykke låseklipsene mot den fremre delen. Da blir lysrøret lett tilgjengelig for bytte (lysrørets sokkel 2G7).

Hvis viften ikke fungerer

Kontroller at sikringen er hel. Prøv lysrøret, bytt ved behov. Hvis styringen av spjeldet eller viftehastighetene ikke fungerer, må du kontakte servicebedriften.

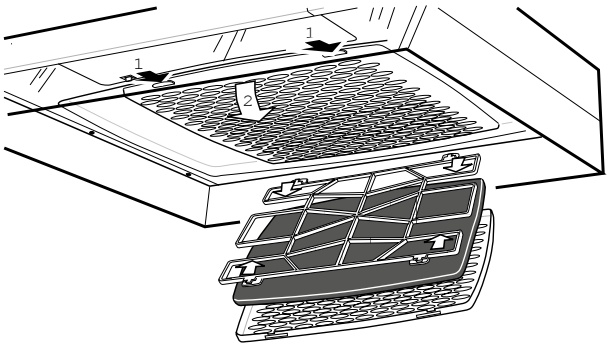

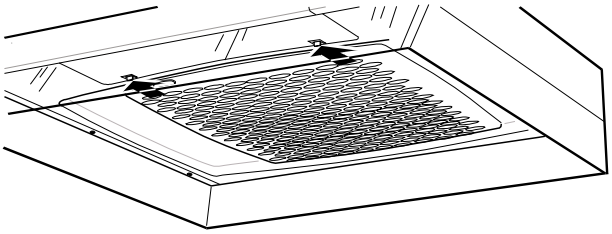

Tekniske data

Bredde:	50 eller 60 cm
Strømtilkobling:	230 V~ via jordet støpsel
Belysning:	Lysrør 11 W, 2G7-sockel

Måloplysninger

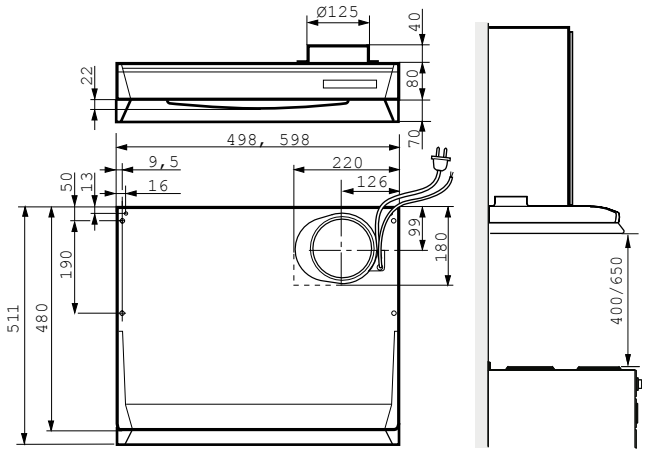

Innstilling av luftmengder

Obs!

Ved levering er åpningen for grunnluftmengde åpen (bilde 1).

Bilde 1

Hvis man vil bruke grunnluftmengde fra kjøkkenhetten, settes reguleringsdelen (bilde 2) inn i spjeldet. Juster luken i ønsket stilling. Ved innregulering se diagram for grunnventilasjon side 22.

Bilde 2

Forsering = spjeldet helt åpent (bilde 3).
Ingen reguleringsdel.

Bilde 3

Hvis luftmengden er for stor ved forsering, brukes reguleringsdelen til forsert luftmengde (bilde 4). Luftmengden ved forsering kan reduseres med reguleringsdelen. Skjær ut passende antall ringer, se diagram for forseringsmengde på side 22. Sørg deretter for at styresporet på organet havner i riktig stilling når det settes tilbake.

Bilde 4

Reguleringskurver for kjøkkenhette Classic PRE

Innstilling av kjøkkenhettens grunnluftmengde

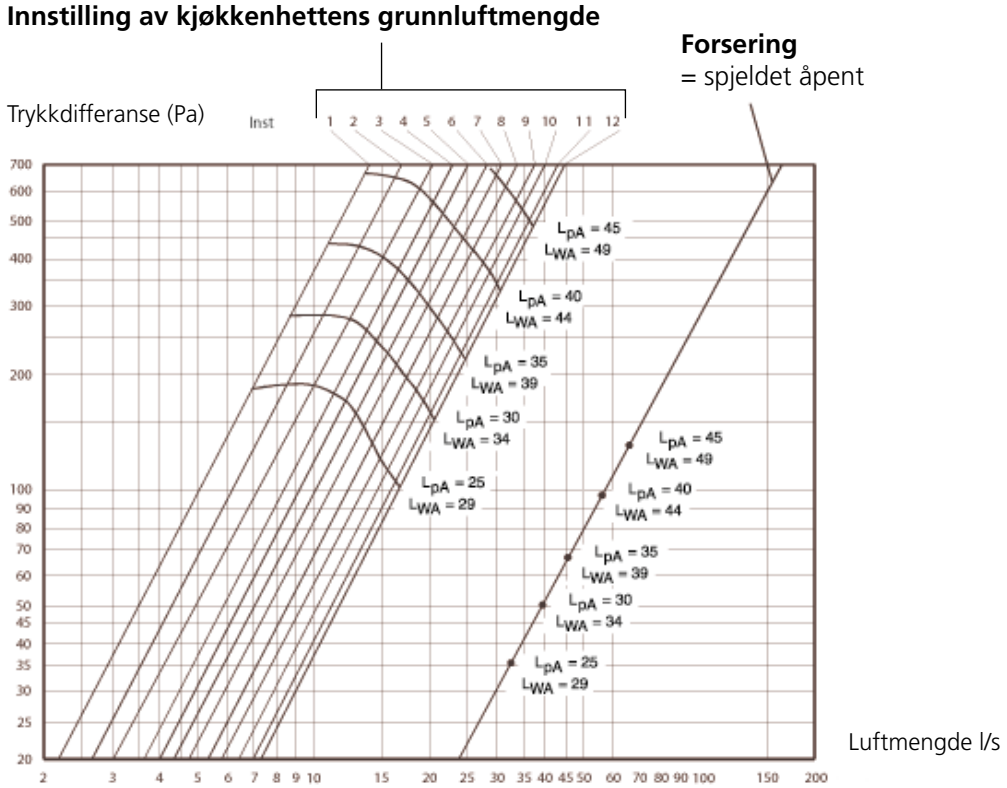

L_{pA} = A-vektet lydtrykknivå (10 m² absorbsjon) **L_{WA}** = A-vektet lydtrykksnivå (1 pW)

Forsert luftmengde med reguleringsdel

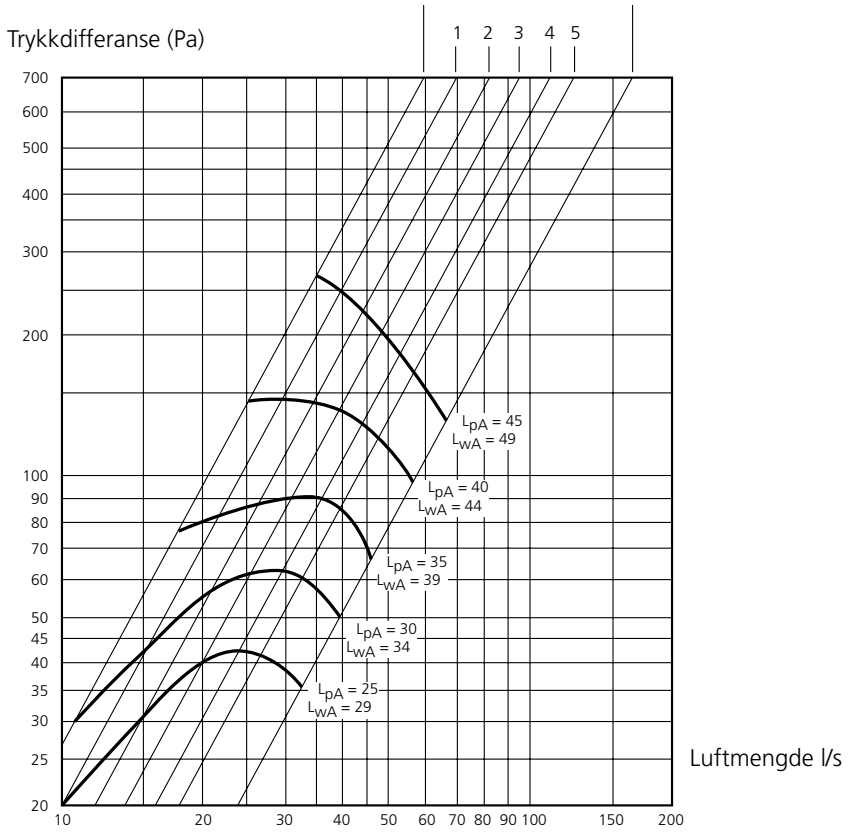

L_{pA} = A-vektet lydtrykknivå (10 m² absorbsjon) **L_{WA}** = A-vektet lydtrykksnivå (1 pW)

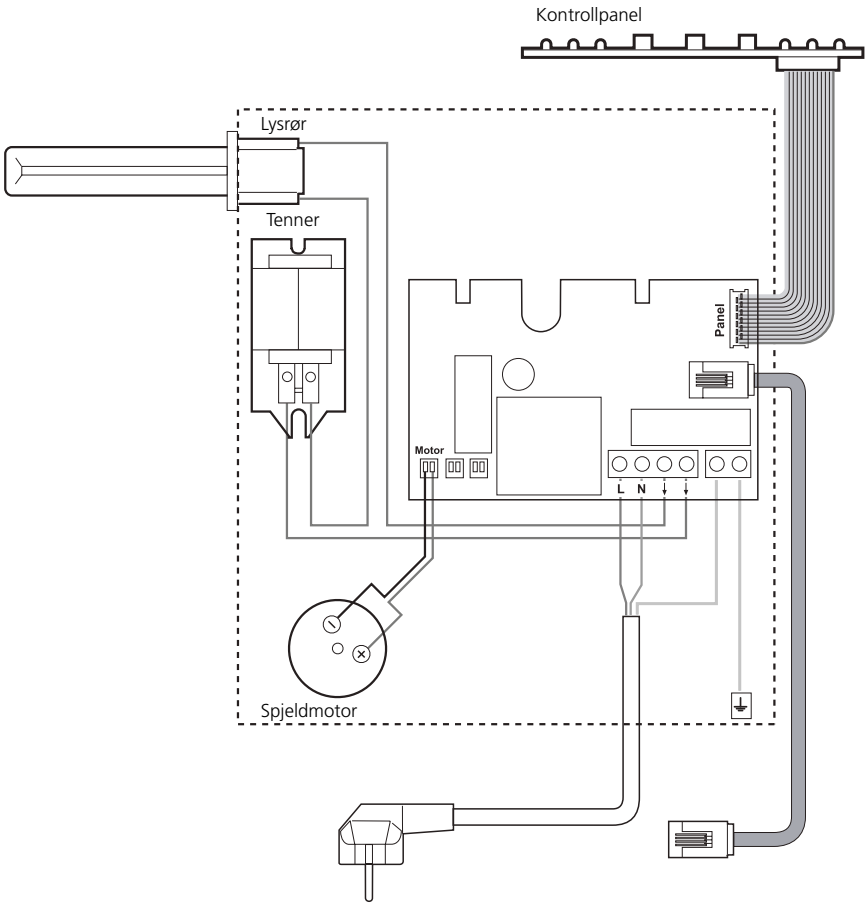

Eksempeldiagram

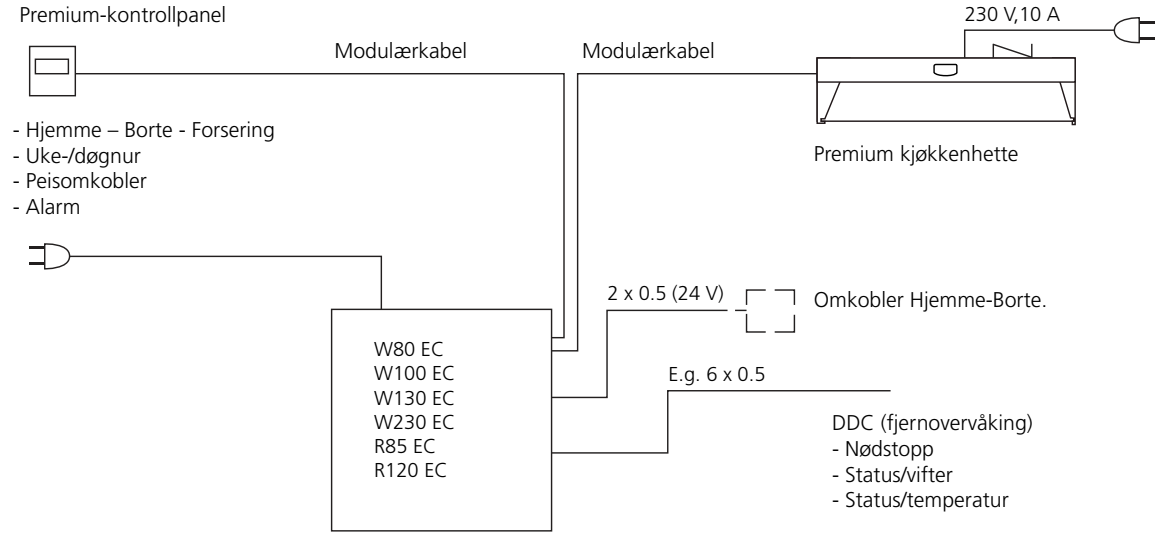

Strømtilkoblingen må kun utføres av en godkjent elektriker.

Andre bruksmuligheter for Premium-kjøkkenhetter

Styring av Premium-kjøkkenhettens spjeld med separat trykknapp.

° Spjeldet holder seg åpent når kontakten er satt inn og kjøkkenhettens knapper forbikobles. Alle lysdioder på indikatorpanelet for indikering av spjeldstyring lyser.

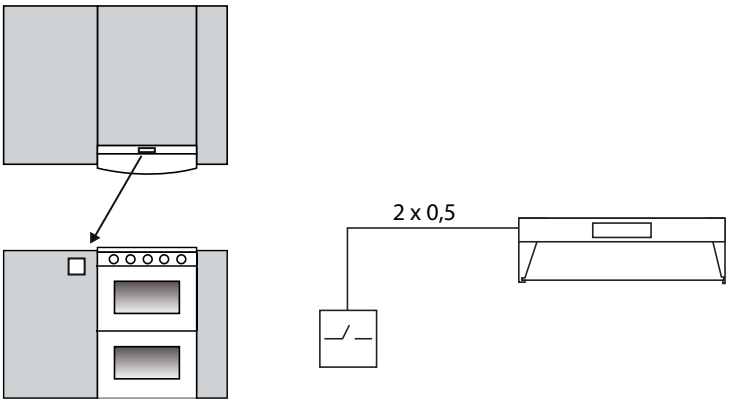

Mulighet for å styre spjeldet utenfra, servicehuskonsept.

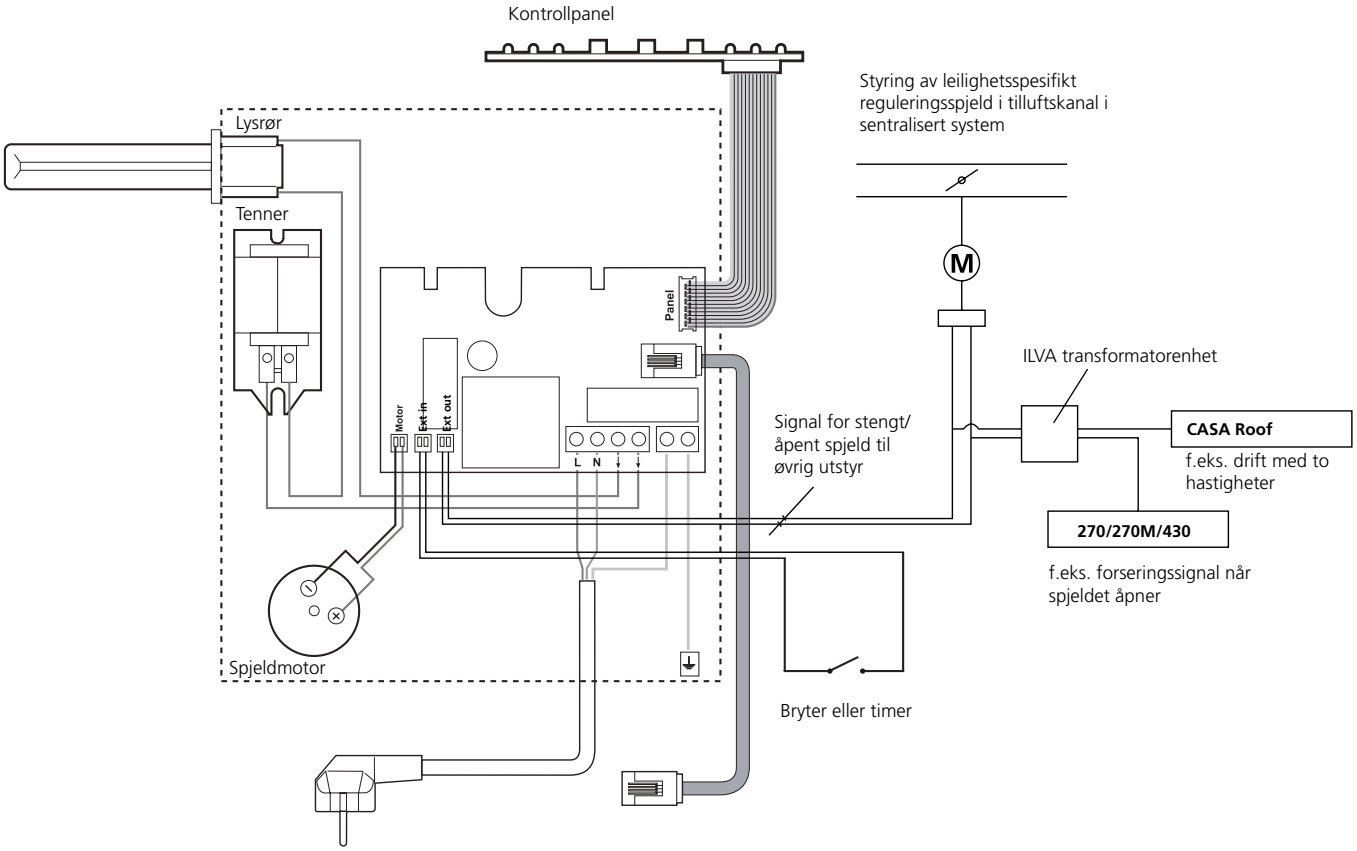

Strømtilkoblingen må kun utføres av en godkjent elektriker.

Andre styremuligheter for Premium-kjøkkenhetter

Kjøkkenhettens stenge-/åpnefunksjon kan brukes uten å velge viftehastigheter, f.eks. i sentraliserte systemer.

Deaktivering av viftehastigheter

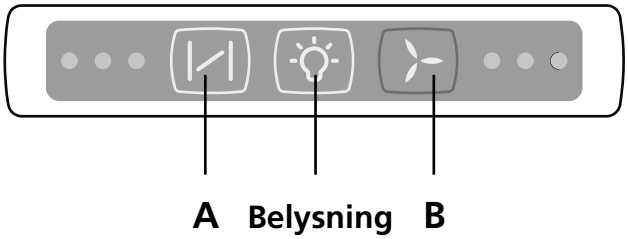

Trykk inn knappene for spjeldstyring (A) og driftshastighet (B) samtidig og hold i 5 sekunder.

Når deaktiveringen av viftehastighetene er utført, blinker lysdioden for Borte-hastighet i cirka 3 sekunder.

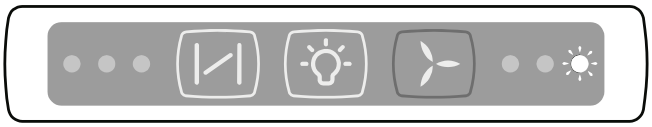

Hvis man vil aktivere styringen av viftehastighetene på nytt, trykker man samtidig inn knappene for spjeldstyring og driftshastighet og holder i 5 sekunder. Aktivering av viftehastighetene indikeres av at lysdioden for Forsering-hastighet blinker i cirka 3 sekunder.

Garantivilkår

GARANTIGIVER

Swegon ILTO Oy

Asessorinkatu 10, 20780 S:t KARINS.

GARANTIPERIODE

Produktet har to (2) års garanti fra kjøpsdato.

GARANTIENS OMFANG

I garantiperioden dekker garantien feil det er meldt fra om til produsenten, eller som er konstatert av garantigiveren eller garantigiverens representant, og som gjelder konstruksjons-, produksjons- eller materialfeil, samt følgefeil som har oppstått på selve produktet. Feil som er beskrevet ovenfor, utbedres ved at produktet gjøres funksjonsdyktig.

GENERELLE GARANTIBEGRENSNINGER

Garantigiverens ansvar er begrenset ifølge disse garantivilkårene, og garantien dekker ikke skader på person eller eiendom. Muntlige tilsagn utover garantiavtalen er ikke bindende for garantigiveren.

BEGRENSNINGER I GARANTIANSVAR

Garantien gis under forutsetning av at produktet brukes på normal måte eller under sammenlignbare omstendigheter til det formålet det er tiltenkt, og at bruksanvisningen følges.

Garantien omfatter ikke feil som skyldes:

- transport av produktet
- uvøren bruk eller overbelastning av produktet
- unnlatelse av å følge anvisninger for installasjon, drift, vedlikehold og stell
- feil installasjon av produktet eller feil plassering på stedet
- forhold som er utenfor garantigiverens kontroll, f.eks. for store spenningsvariasjoner, lynnedslag, brann eller andre ulykkestilfeller
- reparasjoner, vedlikehold eller konstruksjonsendringer som er foretatt av uautorisert part
- garantien omfatter heller ikke feil som ut ifra et funksjonssynspunkt er ubetydelige, f.eks. overfladiske riper
- Deler som gjennom håndtering eller normal slitasje er utsatt for større feilrisiko enn normalt, f.eks. lamper, glass-, porselens-, papir- og plastdeler samt sikringer, omfattes ikke av garantien.
- Garantien omfatter ikke innstillinger eller informasjon om bruk, stell, service og rengjøring som normalt er beskrevet i bruksanvisningen, eller arbeid som skyldes at brukeren ikke har fulgt advarsler eller installasjonsanvisninger, eller utredning av dette.

DEBITERINGER I GARANTIPERIODEN

Den autoriserte servicepartneren fakturerer ikke kunden for reparasjoner, utskiftede deler, reparasjonsarbeid, transport i forbindelse med reparasjon eller reisekostnader som faller innenfor garantien.

Dette forutsetter imidlertid følgende:

- De defekte delene skal leveres til den autoriserte servicepartneren.
- Reparasjonen skal påbegynnes og utføres innenfor vanlig arbeidstid. For hastereparasjoner eller reparasjoner som utføres utenom vanlig arbeidstid, kan den autoriserte servicepartneren fakturere ekstra kostnader. Dersom feilen kan innebære en helserisiko eller føre til betydelige økonomiske skader, vil den likevel bli utbedret umiddelbart uten ekstra kostnader.
- Servicebil eller offentlig transport som går i henhold til rutetabell (båt, fly eller snøkjøretøy regnes ikke som offentlig transport), kan benyttes ved reparasjon av produktet eller utskifting av defekte deler.
- Demonterings- og installasjonskostnader for utstyr som er fastmontert på brukerstedet, skal ikke anses for å være unormale.

TILTAK NÅR FEIL OPPDAGES

Når en feil oppdages, skal kunden umiddelbart gi beskjed til produsenten eller autorisert servicepartner. Angi hvilket produkt (produktmodell, typebetegnelse på garantikortet eller på typeskiltet, serienummer) det gjelder, og beskriv feilen så nøyaktig som mulig, samt forklar hvilke omstendigheter feilen oppsto under. Er det risiko for at feilen kan forårsake miljøskader, skal den utbedres umiddelbart. En forutsetning for at garantien skal gjelde, er at produsenten eller produsentens representant før reparasjonen får mulighet til å besiktige feilene som oppgis i garantikravet. Det er også en forutsetning for garantireparasjon at kunden på tilfredsstillende måte kan vise at garantien er gyldig (= kjøpskvittering). Etter at garantiperioden er utløpt, er garantikrav som ikke er lagt fram skriftlig før garantiperiodens utløp, ugyldige.

ØKODESIGNDIREKTIVET
Produktet tilfredsstiller og er testet i henhold til økodesigndirektiv 66/2014.