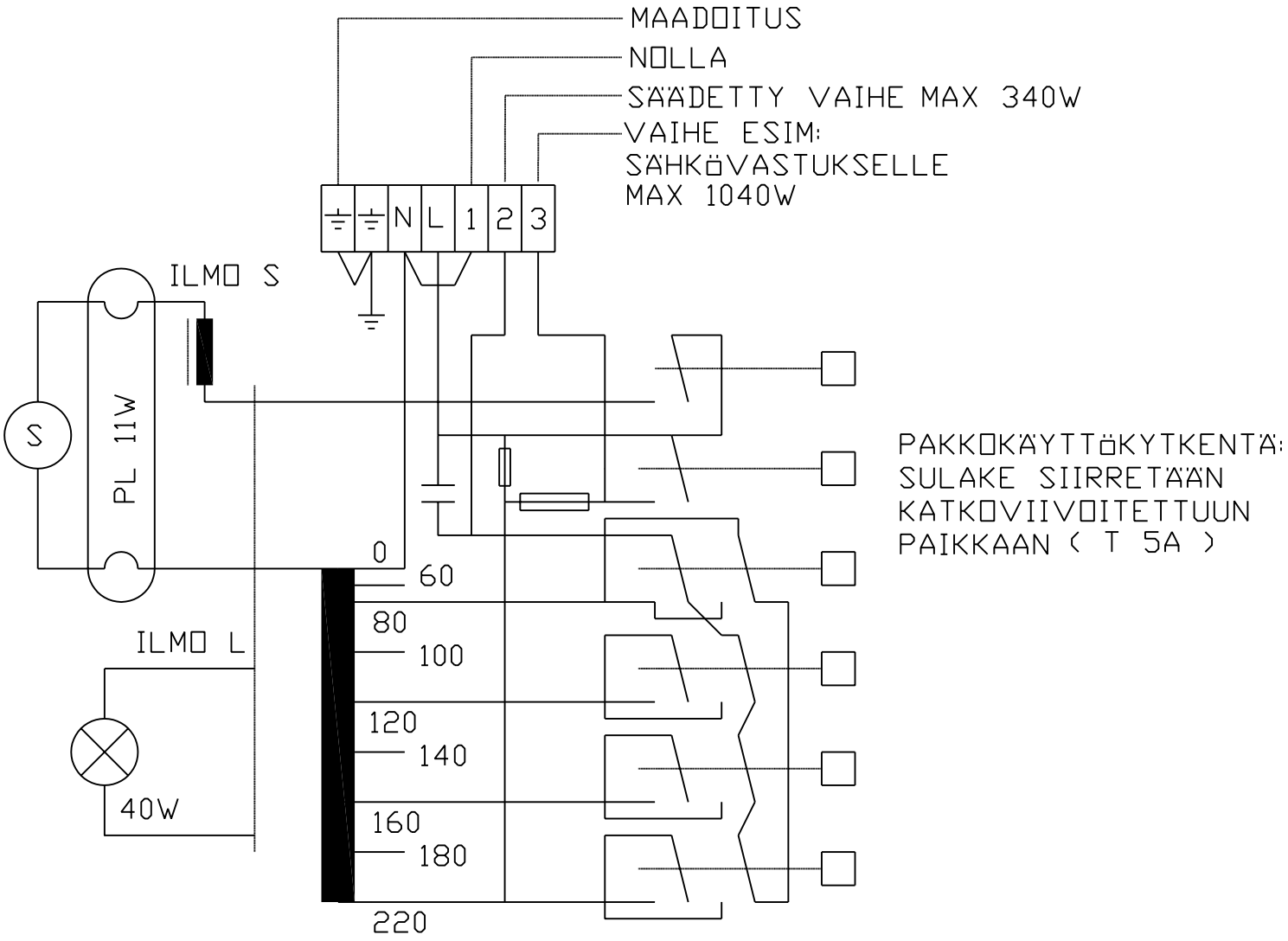

PIIRTÄNYT :	990204 M.D
ILMO S JA ILMO L	OHJAUSKUVUN SÄHKÖKYTKENTÄKAAVIO
MEPTEK	PIIR.NRO. 0337